EBERTH

Bautrockner

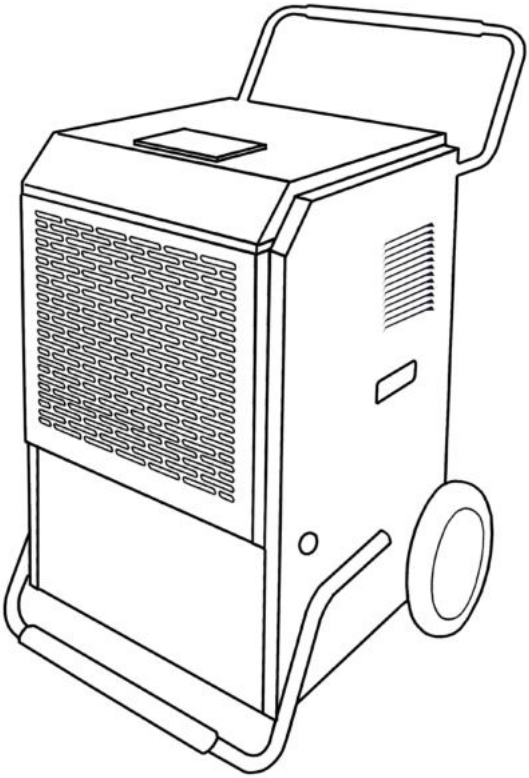

BEDIENUNGSANLEITUNG

BT3-B158L

DE EN FR IT ES NL PL SE

Inhaltsverzeichnis

Inhaltsverzeichnis 3
Lieferumfang 4
Bestimmungsgemäße Verwendung 5
Zeichenerklärung 6
Warnhinweise: 6
Symbole und Abbildungen: 6
Allgemeine Sicherheitshinweise 7
Restrisiken 10
Nach der Lieferung 10
Gerätebeschreibung 11
Vor der Inbetriebnahme 12
Montage 13
Wasserauslauf: 13
Inbetriebnahme 14
Einstellungen: 15
Reinigung, Pflege und Wartung 16
Lagerung und Transport 17
Allgemein: 17
Fehlersuche 18
Technische Daten 19
Entsorgung 20
Ersatzteile 20
Gewährleistung 21
Kundenservice 21
EG- Konformitätserklärung 22
Notizen 23

Lesen Sie die Bedienungsanleitung in jedem Fall durch.

Die Bedienperson muss zur Gewährleistung der sicheren Handhabung die Bedienungsanleitung lesen und verstehen. Auch Bediener mit Erfahrung mit dem Gerät müssen die Bedienungsanleitung lesen und verstehen.
Unzureichend informierte Bediener können sich und andere Personen durch unsachgemäßen Gebrauch lebensgefährlich gefährden. Bewahren Sie die Bedienungsanleitung in greifbarer Nähe auf.
Das Bedienungs-, Wartungs- und Reinigungspersonal muss die Bedienungsanleitung lesen. Falls das Gerät an Dritte weitergegeben wird, händigen Sie die Bedienungsanleitung ebenfalls aus.

Lieferumfang

Neueste technische Änderungen können von den hier beschriebenen Erläuterungen und zeichnerischen Darstellungen abweichen.

Die dargestellten Abbildungen beziehen sich auf den Bautrockner. Der Bautrockner unterscheidet sich in der Funktionsweise nicht.
Im Lieferumfang sind enthalten:

- 1x EBERTH Bautrockner 158L
- 1x Luftfilter
- 1x Bedienungsanleitung

Bestimmungsgemäße Verwendung

Die Betriebssicherheit des Gerätes ist nur bei bestimmungsgemäßer Verwendung entsprechend den Angaben in der Betriebsanleitung gewährleistet. Jede über die bestimmungsgemäße Verwendung hinausgehende Benutzung des Gerätes gilt als nicht bestimmungsgemäß.
Der Luftentfeuchter ist für die Nutzung in Häusern und Gebäuden geeignet. Er dient dem Trocknen feuchter Wände nach Wasserschäden oder zur Reduzierung der Luftfeuchte in geschlossenen Räumen. Die Einhaltung aller Sicherheitshinweise, die Befolgung aller Angaben in der Bedienungsanleitung und die Einhaltung der vom Hersteller vorgeschriebenen Betriebs-, Wartungs-, und Instandsetzungsmaßnahmen sind zu berücksichtigen. Darüber hinaus sind alle einschlägigen Unfallverhütungsvorschriften sowie sonstige allgemein anerkannte arbeits- und sicherheitstechnische Regeln einzuhalten. Jeder darüber hinaus gehende Gebrauch ist nicht bestimmungsgemäß.
Das Gerät ist **ausschließlich** für die Verwendung von R-290 (Propangas) als Kältemittel vorgesehen. Der Kältemittelkreislauf ist versiegelt. Nur ein Qualifizierter Techniker sollte versuchen, das Gerät zu warten.

Technische Änderungen am Produkt, die der Verbesserung der Gebrauchseigenschaften und der Weiterentwicklung dienen, behalten wir uns vor. Wenn Sie Ersatzteile benötigen, verwenden Sie nur Original-Ersatzteile!

Zeichenerklärung

Wichtige sicherheits- und gerätetechnische Hinweise sind in dieser Bedienungsanleitung durch Zeichen gekennzeichnet. Befolgen Sie die Hinweise, um Personen- und Sachschäden zu vermeiden.

Warnhinweise:

Dieses Zeichen macht auf unmittelbar drohende Gefahr aufmerksam, die zu schweren Körperverletzungen oder zum Tod führt.

Dieses Zeichen kennzeichnet gefährliche Situationen, die zu schweren Körperverletzungen oder zum Tod führen können.

Dieses Zeichen kennzeichnet gefährliche Situationen, die zu leichten Verletzungen führen oder Beschädigung, Fehlfunktionen und Zerstörung des Gerätes zur Folge haben können.

Warnung vor allgemeiner Gefahr. Bei Nichtbeachten besteht Lebensgefahr.

Bei der Arbeit eine elektronischen Geräten (Wartung, Reperatur, etc.) ist stets darauf zu achten, vorab den Netzstecker zu ziehen.

Warnung vor gefährlicher elektrischer Spannung.
Bei Nichtbeachten besteht Lebensgefahr.

Warnung vor dem Einatmen giftiger Dämpfe und Stäube. Bei Nichtbeachten besteht Lebensgefahr.

Symbole und Abbildungen:

Bitte lesen! Lesen Sie vor der Benutzung die Bedienungsanleitung.

Tipp! Dieses Symbol hebt Tipps und Informationen hervor, die für eine effiziente und störungsfreie Bedienung des Gerätes zu beachten sind.

Benzin und Altöl umweltgerecht entsorgen!

Allgemeine Sicherheitshinweise

Beachten Sie die Sicherheits- und Warnhinweise auf dem Gerät und leisten Sie den Hinweisen Folge! Neben den Hinweisen in dieser Bedienungsanleitung müssen die allgemeinen Sicherheits- und Unfallverhütungsvorschriften des Gesetzgebers berücksichtigt werden.

Allgemein:

- Als Erstbenutzer lassen Sie sich von einem Fachmann einweisen. Kinder und Jugendliche unter 18 Jahren dürfen das Gerät nicht verwenden. Wird ein Jugendlicher über 16 Jahren von einem Fachmann unter Aufsicht ausgebildet, ist er von dem Verbot ausgenommen. Verleihen oder geben Sie das Gerät ausschließlich an Personen, die mit seiner Handhabung vertraut sind. Liefern Sie die Bedienungsanleitung mit aus.
  Das Bedienungspersonal ist gegenüber Dritten verantwortlich. Halten Sie andere Personen während der Benutzung des Geräts fern. Durch Ablenkung können Sie die Kontrolle über das Gerät verlieren.
- Der Benutzer muss wissen, wie das Gerät im Notfall zu stoppen ist. Der Benutzer muss sich mit allen Bedieneinrichtungen, den Anschlussdosen und den Anschlüssen des Geräts auskennen.
- Ändern Sie niemals das Gerät und dessen Bedienungs- und Sicherheitseinrichtungen oder machen Sie niemals die Bedienungs- und Sicherheitseinrichtungen unbrauchbar. Geräteänderungen und Änderungen an den Bedienungs- und Sicherheitseinrichtungen gefährden Ihre Sicherheit und können Geräteschäden verursachen.
- Niemals ein Gerät in Betrieb nehmen, das nicht betriebssicher ist. Falls das Gerät Anzeichen von Störungen oder Defekten zeigt- sofort außer Betrieb nehmen. Im Zweifelsfall kontaktieren Sie unseren Kundenservice. Sichern Sie das Gerät vor unbefugtem Zugriff. Der Benutzer ist für Unfälle und Schäden verantwortlich, die gegenüber anderen Personen, deren Eigentum und Tieren auftreten.
- Lassen Sie das Gerät während des Betriebes niemals allein. Eine Person muss für Notfälle in Sichtweite bereit stehen.
- Niemals das Gerät während des Betriebes Drehen, Kippen oder im Standort wechseln.
- Das Gerät für den Betrieb auf eine das Gerätegewicht ausreichend tragende, ebenerdige und feuerfeste Fläche stellen. Sorgen Sie immer für einen festen und sicheren Stand des Gerätes.
- Vor Arbeiten mit dem Gerät die ordnungsgemäße Funktion des Geräts prüfen. Benutzen Sie kein Gerät, dessen Schalter defekt ist. Defekte Geräte können Ihre Sicherheit

und die Sicherheit anderer gefährden.

- Verwenden Sie das Gerät, Zubehör und Werkzeuge entsprechend diesen Anweisungen. Berücksichtigen Sie dabei die Arbeitsbedingungen und die auszuführende Tätigkeit. Der Gebrauch des Gerätes für andere als die vorgesehenen Anwendungen kann zu gefährlichen Situationen führen.
- Bewahren Sie ungenutzte Geräte und deren Werkzeuge außerhalb der Reichweite von Kindern auf. Lassen Sie Personen das Gerät nicht benutzen, die mit dem Gerät nicht vertraut sind oder die Anweisungen nicht gelesen haben. Das Gerät ist gefährlich, wenn es von unerfahrenen Personen benutzt wird. Kinder und Tiere müssen einen Mindestabstand von 10 m zum Betriebsbereich einhalten.
- Beachten Sie die Lärmschutzvorschriften beim Einsatz des Gerätes in Wohngebieten.

Elektrische Sicherheit:

- Das Gerät erzeugt genügend Elektrizität, dass bei unsachgemäßem Gebrauch, bei Berührung von spannungsführenden Teilen tödliche Stromschlaggefahr besteht.
- Falls Sie die Anschlussleitung verlängern wollen, verwenden Sie nur Verlängerungskabel, die für den Außenbereich geeignet sind. Diese Maßnahme verringert das Risiko eines elektrischen Schlages.

- Niemals die Anschlussleitung zweckentfremden, um das Gerät zu tragen, aufzuhängen oder um den Stecker aus der Steckdose zu ziehen.
- Halten Sie die Leitung fern von Hitze, Öl, scharfen Kanten oder sich bewegenden Geräteteilen. Niemals die Leitung unter dem Gerät einklemmen, knicken, quetschen oder verknoten. Rollen Sie die Leitung immer vollständig aus.

- Tauchen Sie niemals die Leitung in Wasser oder andere Flüssigkeiten. Beschädigte, nasse oder verwickelte Leitungen erhöhen das Risiko eines elektrischen Schlages.
- Niemals das Gerät Regen, Schnee, Nässe und Feuchtigkeit aussetzen. Benutzen Sie das Gerät ausschließlich, wenn alle Anschlüsse trocken und sicher sind. Ein Eindringen von Wasser in und an das Gerät erhöht das Risiko eines elektrischen Schlages.

- Vermeiden Sie den Kontakt mit geerdeten Teilen wie Rohre, Heizkörper,

Herde und Kühlmöbel. Es besteht ein erhöhtes Risiko durch elektrischen Schlag, wenn Ihr Körper geerdet ist.

- Überlasten Sie niemals das Gerät. Verwenden Sie für Ihre Arbeit die dafür bestimmten Geräte. Arbeiten Sie besser und sicherer im angegebenen Leistungsbereich.
- Achten Sie bei anderen Personen, einschließlich Tieren, auf sicheren Abstand zum Arbeitsbereich. Jeder, der den Arbeitsbereich betritt, muss eine persönliche Schutzausrüstung tragen.
- Stoppen Sie den Motor und warten Sie bis sich das Gerät abgekühlt hat, bevor Sie Geräteeinstellungen vornehmen, Zubehörteile warten oder das Gerät wegstellen. Diese Vorsichtsmaßnahme verhindert den unbeabsichtigten Start des Gerätes.
- Halten Sie Luftschlitze und das Gehäuse frei von Staub und schmutzfrei. Blasen Sie das Gerät bei niedrigem Druck mit Druckluft aus.

Brand-, Explosionsgefahr und heiße Oberflächen

- Das Gerät kann Funken erzeugen, die Staub, brennbare Flüssigkeiten oder Dämpfe entzünden können. Das Gerät darf nicht in der Nähe brennbarer Materialien oder explosionsfähiger Gase eingesetzt werden.
- Während des Betriebes niemals Gegenstände auf das Gerät stellen oder das Gerät bedecken.

- Brennbare Materialien vom Gerät fernhalten. Im Fall eines Brandes niemals das Gerät mit Wasser löschen. Einen geeigneten Feuerlöscher verwenden. Niemals den Rauch einatmen-Falls doch, sofort Arzt konsultieren.
- R-290 (Propan) ist brennbar und schwerer als Luft.
- Das im Gerät verwendete Propangas ist geruchsneutral. Wenn ein Leck entdeckt wird, evakuieren Sie sofort alle Personen aus dem Lager, lüften Sie den Raum und verständigen Sie die örtliche Feuerwehr, um ihr mitzuteilen, dass ein Propangasleck aufgetreten ist.
- Im Inneren oder in der Nähe der Geräte dürfen keine offenen Flammen, Zigaretten oder andere mögliche Zündquellen verwendet werden.

Restrisiken

Auch bei Einhaltung aller einschlägigen Sicherheitsbestimmungen und der vom Hersteller genannten bestimmungsgemäßen Verwendung, kann es aufgrund der durch den Verwendungszweck bestimmten Konstruktion zu Risiken kommen.

Sofern Sicherheitshinweise, die Bestimmungsgemäße Verwendung und alle in der Bedienungsanleitung beschriebenen Anleitungen eingehalten werden, können Risiken minimiert werden. Restrisiken manifestieren sich durch übermäßige. Restrisiken manifestieren sich auch durch übermäßige Belastung durch Betriebsgeräusche des Geräts. Eine Folge kann vorrübergehende Beeinträchtigung des Gehörs oder Taubheit sein. Wenn Sie eine solche körperliche Erfahrung machen, sollten Sie den Arzt aufsuchen.

Nach der Lieferung

- Entfernen Sie vor der dem Aufstellen das gesamte Verpackungsmaterial vollständig vom Gerät.
- Falls Sie die Verpackung entsorgen, beachten Sie die in Ihrem Land geltenden Vorschriften.
- Führen Sie wiederverwertbare Verpackungsmaterialien dem Recycling zu.
- Bitte prüfen Sie, ob das Gerät und das Zubehör vollständig sind.
- Falls Teile fehlen, nehmen Sie Kontakt mit unserem Kundenservice auf.
- Halten Sie hierfür bitte Angaben über Kundennummer, Belegnummer und Auftragsnummer bereit.

Bewahren Sie die Verpackung Ihres Gerätes auf.
Sie benötigen die Verpackung eventuell zur Lagerung während der Gewährleistung.
Im Fall von Schäden wenden Sie sich an unseren Kundenservice.

Gerätebeschreibung

Der Bautrockner arbeitet nach dem Kondensationsprinzip. Die Raumluft wird durch einen Filter und durch ein Kühlelement gesaugt. Dort kondensieren die Wasserdämpfe der Luft zu Wassertropfen und laufen anschließend in die Kondenswasserschale. Um die Trocknungswirkung des Gerätes zu optimieren, ist es wichtig, den Raum so gut es geht geschlossen zu halten. Als Kältemittel wird das umweltfreundliche R290 verwendet. R290 hat keinen schädlichen Einfluss auf Ozonschicht (ODP), einen vernachlässigbaren Treibhauseffekt (GWP) und ist weltweit verfügbar. Aufgrund seiner effizienten energetischen Eigenschaften ist R290 als Kältemittel für diese Anwendung sehr gut geeignet.

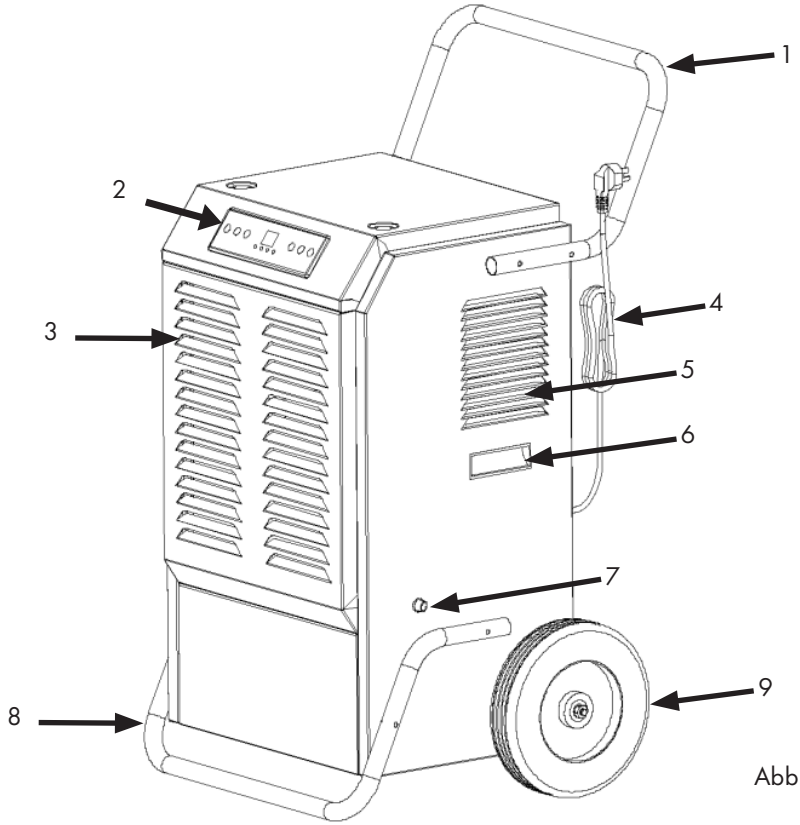

Abb. 1

1. Handgriff	4. Kabel	7. Wasserauslass
2. Display	5. Luftauslass	8. Stützfuß
3. Lufteinlass	6. Seitenhandgriff	9. Transportrad

Vor der Inbetriebnahme

	⚠VORSICHT
	Stellen Sie das Gerät immer waagerecht in aufrechter Position auf.

- Öffnen Sie den Karton und entnehmen Sie das Gerät.
- Entfernen Sie die Verpackung vom Gerät.
- Stellen Sie sicher, dass die Anschlüsse ordnungsgemäß ausgeführt sind.
- Wickeln Sie das Netzkabel vollständig ab. Achten Sie darauf, dass das Netzkabel nicht beschädigt ist, und beschädigen Sie es beim Abwickeln nicht.

Verkabelung:

- Alle Arbeiten sollten nur von Fachpersonal durchgeführt werden.
- Es besteht die Gefahr eines elektrischen Schlages!
- Verwendeter Anschluss muss mit einem Fehlerstromschutzschalter ausgerüstet sein (FI-Schalter)

Bedienung/Aufstellung des Luftentfeuchters:

- Vermeiden Sie offene Türen und Fernster.
- Damit die Luftzirkulation im gesamten Raum gewährleistet ist, sollte der Luftentfeuchter sofern möglich, mitten im Raum aufgestellt werden. Sollte dies nicht möglich sein, so muss er so aufstellt werden, dass die Luft ungehindert angesaugt und ausgeblasen werden kann. Dabei muss der Mindestabstand zur Wand mindesten 50 cm betragen.
- Waagerecht aufgestellt werden, damit das kondensierte Wasser ungehindert abfließen kann.
- Ausreichend Abstand zu Wärmequellen (z.B. Heizkörpern) haben.
- Der Luftentfeuchter arbeitet nicht, wenn der Raumfeuchtigkeit geringer als der am Gerät eingestellte Wert ist.
- Schalten Sie das Gerät nur bei einer Umgebungstemperatur zwischen 5°C und 38°C ein.
- Benutzen Sie das Gerät nicht in stark staub- oder chlorhaltiger Umgebung.
- Nachdem der Kompressor gestartet wurde, müssen Lüfter und Kompressor min. 3 Minuten laufen. Warten Sie nach der Abschaltung min. 3 Minuten bevor Sie das Gerät erneut einschalten.
- Transportieren Sie das Gerät ausschließlich in aufrechter Position.
- Wenn das Gerät um mehr als 45° gekippt wurde, lassen Sie es mindestens 24 Stunden lang aufrecht stehen, bevor Sie es in Betrieb nehmen.

Montage

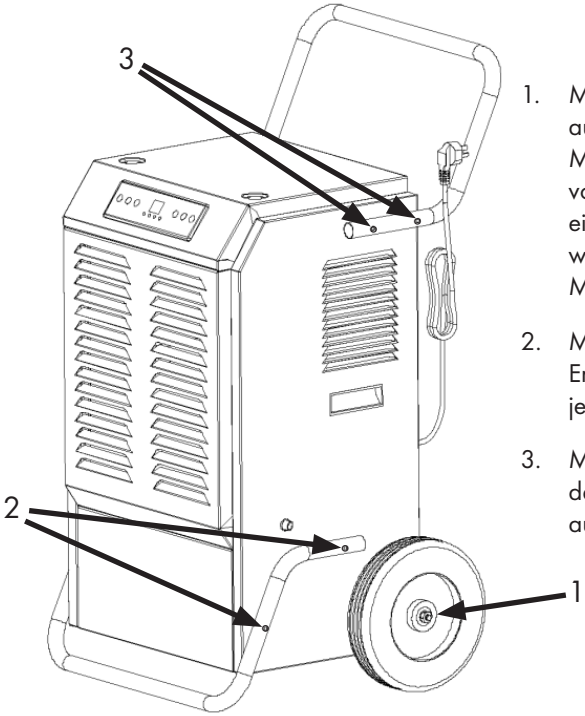

1. Montieren Sie die Transporträder auf unteren Teil des Bautrockners. Montieren Sie links und rechts vor und nach dem Rad jeweils eine Unterlegscheibe. Die Räder werden anschließend mit einer Mutter geschraubt.
2. Montieren Sie den Stützfuß an der Entfeuchter mit zwei Schrauben auf jeder Seite.
3. Montieren Sie den Handgriff an der Entfeuchter mit zwei Schrauben auf jeder Seite.

Abb. 2

Wasserauslauf:

Die Maschine kann in der Nähe des Abflusses aufgestellt werden. Die Wasserleitung darf nicht geknickt und verbogen werden.

a. 1,5 m Wasserleitung (0,5 m in der Maschine und 1,0m im Außenbereich) ist vorgesehen. Wenn die Wasserleitung bis zum Abwasser ankommen kann, muss keine weitere lange Wasserleitung angeschlossen werden.
b. Wenn Sie ein langes Stück Wasserschlauch anschließen möchten, bereiten Sie bitte ein langes Wasserrohr (16mm) vor und stecken es in das mitgelieferte Wasserleitung und ziehen es fest.

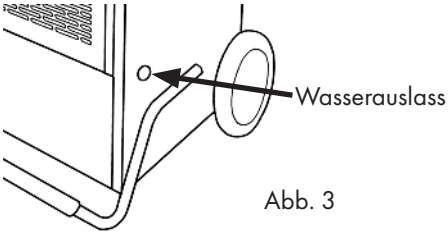

Abb. 3

Inbetriebnahme

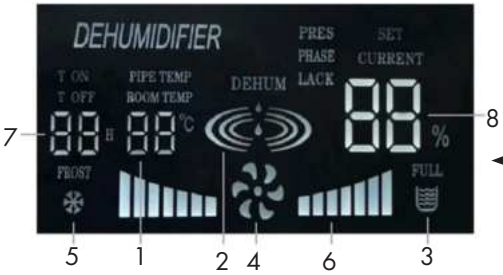

Abb. 4

Display

Displayknöpfe

Abb. 5

1.	Temperaturanzeige der Raumtemperatur	
2.	Entfeuchtungsbetrieb	Daueranzeige = Gerät entfeuchtet (Kompressor und Ventilator arbeiten)
		Blinkende Anzeige = Gerät entfeuchtet nicht (Kompressor ausgeschaltet)
3.	Wasserauffangbehälter ist voll	
4.	Ventilator läuft	
5.	Abtaufunktion ist eingeschaltet	
6.	Ventilator-Intensität	
7.	Betriebsstundenzähler	
8.	Relative Luftfeuchte in %	
9.	Timereinstellung (1h-24h)	
10.	Feuchtigkeitseinstellung 20%-90%	
11.	An- Aus-Schalter	

Einstellungen:

LED-Display: Zeigt Luftfeuchtigkeit, Temperatur, Feuchtigkeitseinstellung und Windgeschwindigkeit an.

ON/OFF:

Nach dem Einstecken des Netzkabels zeigt der LED-Bildschirm die Innentemperatur und Luftfeuchtigkeit an und der Buzzer ertönt. Drücken Sie die ON/OFF-Taste, um das Gerät zu starten, drücken Sie die ON/OFF-Taste ein zweites mal, um das Gerät zu stoppen.

Auto Defrost:

Das Abtauen kann die Entfeuchtung beeinflussen. Das
Gerät hat eine automatische Abtaufunktion. Beim Abtauen schaltet sich der Kompressor ab und die „Defrost"-Lampe leuchtet auf. Nach dem Abtauen geht das Gerät automatisch in den Entfeuchtungs-/Normalmodus über.

Auto Entfeuchtung:

a. Drücken Sie „+" oder „-", um die aktuelle Temperatur zu überprüfen und die gewünschte Luftfeuchtigkeit einzustellen. Die Einstellung schließt sich selbst ab, wenn die Taste nicht innerhalb von 10 Sekunden gedrückt wird.
b. Wenn die Luftfeuchtigkeit der Umgebung ≤3% des eingestellten Wertes ist, stoppt das Gerät die Entfeuchtung und „DEHUM" leuchtet auf der LED-Anzeige auf. Wenn die Luftfeuchtigkeit der Umgebung ≥3% des eingestellten Wertes ist, wird das Gerät automatisch in den Betriebsmodus versetzt.

☞ Wenn auf dem LED-Display „E2" angezeigt wird, bedeutet dies, dass der Feuchtigkeitssensor defekt ist und „E3", dass der Temperatursensor defekt ist.

Lauftimer und Timer für verzögertes Ein/Aus-schalten:

a. Zeiteinstellung: Drücken Sie die Timer-Taste, sobald der Timer auf dem LED-Panel leuchtet, können Sie die Zeit einstellen „Timer +" stellt Stunden ein; „Timer -" Minuten einstellen. Die Einstellung schließt sich selbst ab, wenn die Taste nicht innerhalb von 10 Sekunden gedrückt wird.
b. Timer für verzögertes Einschalten: Timer zweimal drücken, um den Timer einzuschalten. Mit „Timer+" werden die Stunden, mit „Timer -" die Minuten eingestellt. Das Gerät schaltet an, sobald die eingestellte Zeit erreicht ist.
c. Timer für verzögertes Ausschalten: Timer dreimal drücken, um den Timer einzuschalten. Mit „Timer+" werden die Stunden, mit „Timer -" die Minuten eingestellt. Das Gerät schaltet aus, sobald die eingestellte Zeit erreicht ist.
d. Quit: Drücken Sie viermal die Alarmtaste, um den „Timer"-Modus zu verlassen.
e. Timer stornieren: Ändern Sie den Sollwert auf „00", um den Timer zu löschen.

Reinigung, Pflege und Wartung

Luftfilter Reinigung: (Jede zweite Woche)

⚠	**⚠ VORSICHT**
	Verwenden Sie das Gerät nicht ohne Luftfilter, da sonst der Verdampfer kann verunreinigt werden.

Schalten Sie das Gerät aus und ziehen Sie den Netzstecker, bevor Sie Wartungsarbeiten durchführen.

1. Reinigen Sie das Gerät mit einem weichen, feuchten Tuch.
2. Ziehen Sie das Gitter an der Frontplatte heraus, um Zugang zum Filter zu erhalten.
3. Der Luftfilter ist zur einfachen Reinigung herausnehmbar. Entfernen Sie das Filtergewebe aus dem Gerät.
4. Verwenden Sie einen sauberen Lappen, um den Oberflächenstaub auf dem Filtergewebe aufzusaugen. Wenn der Filter stark verschmutzt ist, spülen Sie den Filter mit Leitungswasser aus. Trocknen Sie den Filter vollständig, bevor Sie ihn wieder in das Lufteinlassgitter einsetzen.

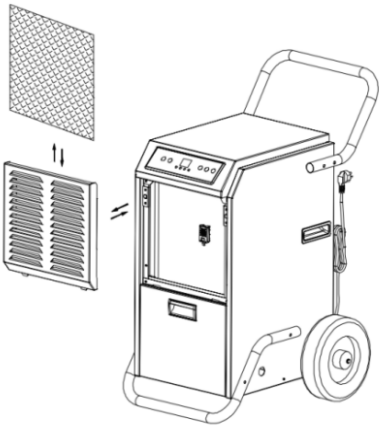

Abb. 6

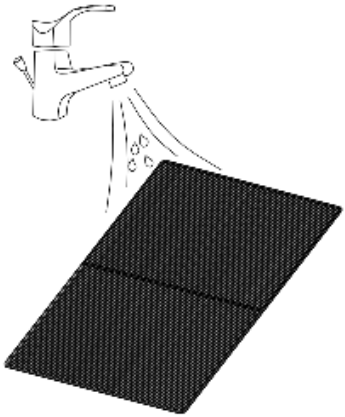

Abb. 7

Lagerung und Transport

Allgemein:

	WARNUNG
	Heiße Oberflächen. Vermeiden Sie Kontakt mit heißen Geräteteilen. Teile abkühlen lassen.

- Falls Sie das Gerät nicht benutzen, stellen Sie es so ab, dass keine Person gefährdet wird.
- Bewahren Sie das Gerät in einem abschließbaren Bereich auf, dass es für Kinder und Unbefugte unzugänglich ist.

Gerät nur unter folgenden Bedingungen lagern:

- Nicht im Freien aufbewahren.
- Trocken und staubfrei aufbewahren.
- Keinem aggressiven Staub und Regen aussetzen.
- Vor Sonneneinstrahlung und extreme kälte (unter -10 C) schützen.
- Mechanische Erschütterungen vermeiden.
- Langfristige Lagerung - Wenn Sie das Gerät über einen längeren Zeitraum (mehr als ein paar Wochen), ist es am besten, das Gerät zu reinigen und es vollständig zu trocknen.

Bitte lagern Sie das Gerät gemäß den folgenden Schritten: Ziehen Sie den Netzstecker des Geräts. Lassen Sie das restliche Wasser aus dem Gerät ab. Reinigen Sie den Filter und lassen Sie ihn an einem schattigen Ort vollständig trocknen. Sammeln Sie das Netzkabel auf der Rückseite des Geräts. Setzen Sie den Filter wieder an seinem Platz ein. Bewahren Sie das Gerät in einem belüfteten, trockenen, nicht korrosiven Gas und an einem sicheren Ort.

☞ Das Gerät muss bei der Lagerung in aufrechter Position aufbewahrt werden.

ACHTUNG: Der Verdampfer im Inneren des Geräts muss getrocknet werden. Trocknen Sie es, bevor das Gerät verpackt wird, um Schäden an den Komponenten und Schimmel zu vermeiden. Ziehen Sie den Stecker aus der Steckdose und stellen Sie das Gerät für einige Tage an einen trockenen, offenen Ort. um es auszutrocknen. Eine andere Möglichkeit, das Gerät zu trocknen, ist die Luftfeuchtigkeit mehr als 5% höher als die Umgebungsluftfeuchtigkeit einzustellen, um den Ventilator zu zwingen, den Verdampfer für einige Stunden zu trocknen

Fehlersuche

Tabelle 1

Fehler	Mögliche Ursache	Lösung
Gerät läuft nicht an	Netzanschlüsse unterbrochen	Netzkabel und sämtlich sichtbare Kabelverbindungen auf festen Sitz überprüfen.
	Wasserstandsanzeige leuchtet	Wasserauffangbehälter leeren
	Raumluftfeuchte niedriger als eingestellt	Niedrigeren Wert einstellen
Gerät kondensiert wenig oder kein Wasser	Luftfilter Verschmutzt	Luftfilter reinigen
	Luftfilter Verstopft	Verstopfung beseitigen
	Prüfen ob die Raumtemperatur unter 20 C liegt	Dies ist normal. Niedrige Luftfeuctigkeit in einer Umgebung mit niedriger Temperartur
	Die eingestellte Luftfeuchtigkeit ist höher als der aktuelle Luftfeuchtigkeitswert	Feuchtigkeitswert unter den aktuellen Feuchtigkeitswert einstellen
Wasser läuft aus	Überlauf beim Bewegen des Geräts	Wassertank vor Transport entleeren
	Ablaufschlauch geknickt	Ablaufschlauch anders verlegen
Außergewöhnliche Geräusche oder Vibrationen	Gerät steht uneben auf dem Boden	Gerät auf ebenen Boden stellen
	Schrauben, Muttern oder andere Teile locker	Teile befestigen, wenn nicht zu befestigen sind bitte Hersteller kontaktieren
	Geräusch klingt wie fließendes Wasser	Geräusch kommt vom fließenden Kältemittel, dies ist normal.

Störung	Ursache	Lösung
E1	Temperatur-Sensor Defekt	Temperatur Sensor austauschen lassen
E2	Feuchtigkeits-Sensor Defekt	Feuchtigkeitssensor austauschen lassen

Technische Daten

Modell	Spezifikation BT3-158L
Entfeuchterleistung (30 C und 80% Relative Luftfeuchtigkeit)	158L pro Tag
Stromversorgung	AC220-240V/50Hz
Leistung	1970W
Stromstärke (A)	6,7A
Kühlmittel	R290/230gm
Maße (LxBxH)	1130 x 677 x 658
Gewicht	ca. 61 kg
Schallpegel	ca. 68 dB(A)
Betriebstemperatur	5 - 38 C
Luftfeuchtigkeit Reichweite	35% - 90%

Entsorgung

Das Freisetzen von Kältemittel in die Atmosphäre ist strengstens untersagt.

Entsorgen Sie Ihr altes Gerät am Ende seiner Lebensdauer entsprechend den nationalen Bestimmungen. Für die Entsorgung des Gerätes, beachten Sie die in Ihrem Land und in Ihrer Kommune geltenden Vorschriften.

	⚠VORSICHT
	Machen Sie Ihr Gerät vor der Entsorgung unbrauchbar, um Missbrauch und die damit verbundenen Gefahren auszuschließen.

Entsorgen Sie niemals das Gerät im Hausmüll.

Beachten Sie die in Umweltvorschriften beim Ablassen von Altöl und Benzin. Lassen Sie niemals Altöl oder Benzin in das Erdreich gelangen!

Ersatzteile

Beliebte Ersatzteile finden Sie unter folgenden Links auf unserer Website in der Kategorie „Ersatzteile“ unter:

https://www.rocket-tools.de/Ersatzteile/?mpn=BT3-B158L

Gewährleistung

Alle Angaben und Hinweise in dieser Bedienungsanleitung wurden unter Berücksichtigung der geltenden Vorschriften und nach aktuellen technischen Entwicklungsstandes sowie unserer langjährigen Erkenntnisse und Erfahrungen zusammengestellt.
Die Übersetzungen der Bedienungsanleitung wurden nach bestem Wissen erstellt.
EBERTH räumt gemäß den gesetzlichen Vorschriften, eine Gewährleistung von 24 Monaten ab Kaufdatum ein.
Für Gewährleistungsansprüche ist der Kaufbeleg zwingend erforderlich.
Für Geräte, deren Seriennummer verfälscht, verändert oder entfernt wurden, übernimmt EBERTH keine Gewährleistung.

Gewährleistungsansprüche bestehen nicht bei:

- ◊ Schäden durch unsachgemäßen Gebrauch,
- ◊ Schäden, aufgrund von Fremdeinwirkung,Verschleißteilen.

Bei Rückfragen wenden Sie sich an den Rocket-Tools Kundenservice.
Halten Sie hierfür bitte Angaben über Artikelbezeichnung, Kundennummer und Rechnungsnummer bereit.

Kundenservice

Kurfürstendamm 170
10707 Berlin
Deutschland

Email: service@rocket-tools.de
Website: www.rocket-tools.de
Telefon: 030 692 061 870

EG- Konformitätserklärung

Hiermit erklären wir,
Rocket Tools GmbH
Kurfürstendamm 170
10707 Berlin, Deutschland.

dass die nachfolgend bezeichneten Geräte aufgrund ihrer Konzipierung und Bauart sowie in der von uns in Verkehr gebrachten Ausführungen den einschlägigen, grundlegenden Sicherheits- und Gesundheitsanforderungen der EG-Richtlinien entsprechen. Bei einer nicht mit uns abgestimmter Änderung der Geräte verliert diese Erklärung ihre Gültigkeit.

Bezeichnung der Geräte:	BT3-B158L
Einschlägige EG-Richtlinien:	2014/35/EU 2014/30/EU
Angewandte Normen:	EN 12100:2010-11 EN 60335-1:2012/AC:2014 EN 60335-2-40:2003+A13:2012 EN 55014-1:2006+A2:2011 EN 55014-2:2015

Ort, Datum: Berlin, 10.05.2023

Angaben zum Unterzeichner:

Andreas Hebestreit
Geschäftsführer

Notizen

EBERTH

Building dryer

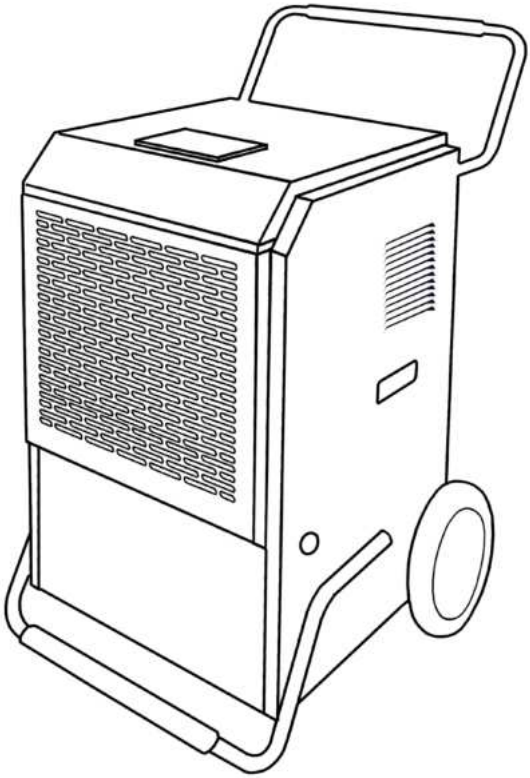

BEDIENUNGSANLEITUNG

BT3-B158L

DE **EN** FR IT ES NL PL SE

Table of Content

Table of Content 3
Scope of delivery 4
Intended use 5
Explanation of symbols 6
Warnings: 6
Symbols and illustrations 6
General safety instructions 7
Residual risks 10
After delivery 10
Device Description 11
Before commissioning 12
Assembly 13
Water outlet: 13
Commissioning 14
Settings: 15
Cleaning, care and maintenance 16
Storage and transport 17
In general: 17
Troubleshooting 18
Technical data 19
Disposal 20
Spare parts 20
Warranty 21
Customer service 21
CE Declaration of conformity 22
Notes 23

Read the operation manual carefully!.

The operator must read and understand the operating instructions to ensure safe handling. Operators with experience with the device must also read and understand the operating instructions.
Inadequately informed operators can endanger themselves and other persons by improper use. Keep the user manual in reach.
The operating, maintenance and cleaning personnel must read the user manual.
If the device is passed on to a third party, also hand over the user manual.

Scope of delivery

The latest technical changes may differ from the explanations and drawings described here.
The figures shown refer to the Building dryer motor The building dryer motors do not differ in their mode of operation.
Included in delivery:

- 1x EBERTH Building dryer 158L
- 1x air filter
- 1x user manual

Intended use

The operational safety of the device is only guaranteed if it is used as intended in accordance with the information in the operating instructions. Any other use of the device beyond the intended use is considered improper use.
The dehumidifier is suitable for use in houses and buildings. It is used to dry damp walls after water damage or to reduce humidity in closed rooms. Observance of all safety instructions, compliance with all
Information in the operating instructions and compliance with the operating, maintenance and repair measures prescribed by the manufacturer must be taken into account.
In addition, all relevant accident prevention regulations as well as other generally recognised work and safety rules must be complied with. Any use beyond this is not in accordance with the intended use.
The unit is designed to use R-290 (propane gas) as refrigerant **only** . The refrigerant circuit is sealed. Only a Qualified Technician should attempt to service the unit.

We reserve the right to make technical changes to the product in the course of improving operating characteristics and further development. If you need spare parts, use only original spare parts!

Explanation of symbols

Important safety and technical information in these operating instructions is indicated by symbols. Follow the instructions to avoid personal injury and damage to property.

Warnings:

This symbol draws attention to an imminent danger that could lead to serious physical injury or death.

This symbol indicates dangerous situations which can lead to serious bodily injury or death.

This symbol indicates dangerous situations which can lead to minor injuries or damage, malfunctions and destruction of the device.

Warning of general danger. Failure to observe this warning may result in death.

When working on electronic equipment (maintenance, repair, etc.), always make sure to disconnect the mains plug beforehand.

Warning of dangerous electrical voltage.
Failure to observe this warning may result in death.

Warning against inhalation of toxic vapours and exhaust gases. Failure to observe this warning may result in death.

Symbols and illustrations

Please read! Read the user manual before use.

Tip! This symbol highlights tips and information for efficient and trouble-free operation of the device.

Dispose of used oil in an environmentally friendly manner.

General safety instructions

Observe the safety and warning notices on the device and follow the instructions! In addition to the instructions in this user manual, the general safety, hygiene and accident prevention regulations of the legislator must be followed.

In general:

- As the first user, you will be instructed by a specialist. Children and adolescents under the age of 18 are not allowed to use the device. If a young person over the age of 16 is trained by an expert under supervision, he is exempted from the prohibition. Only lend or give the device to persons who are familiar with its operation. Please include the user manual in the delivery.
  The operating personnel is responsible to third parties. Keep other people away while using the device. Distraction can cause you to lose control of the device.
- The user must know how to stop the device in an emergency. The user must be familiar with all controls, junction boxes and connections of the device.
- Never modify the device and its operating and safety mechanisms or render the operating and safety mechanisms unusable. Changes to the device and changes to the operating and safety equipment endanger your safety and can cause damage to the device.
- Never operate the device that is not safe to operate. If the device shows any signs of malfunction or defect, take it out of operation immediately. In case of doubt please contact our customer service. Secure the device against unauthorized use. The user is responsible for accidents and damages that occur to other people, their property and animals.
- Never leave the device alone during operation. A person must be available within calling distance for emergencies.
- Do not turn, tilt or move the device during operation.
- For operation, place the device on a fireproof surface at ground level that can bear the weight of the device. Always make sure that the device is standing firmly and securely.
- Before working with the device, check that it is functioning properly. Do not use a device whose switch is defective. Defective devices can endanger your safety and the safety of others.
- Use the device, equipment and tools according to these instructions. Take into account the working conditions and the job to be performed. Using the device for applications

other than those intended can lead to dangerous situations.

- Keep unused devices and their tools out of the reach of children. Do not allow persons to use the device who are not familiar with the device or have not read the instructions. The device is dangerous if it is used by inexperienced persons. Children and animals must keep a minimum distance of 10 m from the operating area.
- Observe the noise protection regulations when using the device in residential areas.

Electrical safety:

- The device generates enough electricity to cause fatal electric shocks if used improperly or if live parts are touched.

- If you want to extend the connection cable, only use extension cables that are suitable for outdoor use. This measure reduces the risk of electric shock.
- Do not use the power cord for any purpose other than carrying, hanging or unplugging the device.
- Keep the cable away from heat, oil, sharp edges or moving parts. Do not pinch, bend, squeeze or knot the cable under the device. Always unroll the cable completely.

- Never immerse the power cable in water or other liquids. Damaged, wet or tangled cables increase the risk of electric shock.
- Never expose the device to rain, snow, moisture or humidity. Only use the device when all connections are dry and safe. Penetration of water into and onto the device increases the risk of electric shock.
- Avoid contact with earthed parts such as pipes, radiators, stoves and refrigeration units. There is an increased risk of electric shock if your body is grounded.

- Never overload the device. Use the designated devices for your work. Work better and safer in the indicated performance range.
- Ensure that other persons, including animals, are at a safe distance from the working area. Anyone entering the work area must wear personal protective equipment.

- Stop the engine and wait for the device to cool down before making adjustments, servicing accessories or moving the device. This precaution prevents the unintentional start of the device.

- Keep air slots and the casing free of dust and dirt. Blow out the device at low pressure with compressed air.

Risk of fire, explosion and hot surfaces

- The device may generate sparks that can ignite dust, flammable liquids or vapors. The device must not be used near flammable materials or explosive gases.
- Never place objects on top of the device or cover the device during operation.
- Keep flammable materials away from the device. In case of fire, never extinguish the device with water. Use a suitable fire extinguisher. Never inhale the smoke - if you do, consult a doctor immediately
  consult

- R-290 (propane) is flammable and heavier than air.
- The propane gas used in the appliance is odourless. If a leak is detected, immediately evacuate everyone from the store, ventilate the room and notify the local fire brigade to inform them that a propane gas leak has occurred.

- No naked flames, cigarettes or other possible sources of ignition shall be used inside or near the equipment.

Residual risks

Even if all relevant safety regulations are complied with and the intended use specified by the manufacturer, there may be risks due to the design determined by the intended use.

Risks can be minimized if safety instructions, intended use and all instructions described in the operating instructions are observed. Residual risks manifest themselves through excessive Residual risks also manifest themselves through excessive exposure to operating noise from the device. This can result in temporary hearing impairment or deafness. If you have such a physical experience, you should consult your doctor.

After delivery

- Before setting up the device, completely remove all packaging material from the device.
- If you dispose of the packaging, observe the regulations in your country.
- Dispose of recyclable packaging materials for recycling.
- Please check that the device and equipment are complete.
- If any parts are missing, please contact our customer service.
- Please have information about customer number, receipt number and order number ready.

Keep the packaging of your device.
You may need the packaging for storage during the warranty period. In case of damage, please contact our customer service.

Device Description

The building dryer works according to the condensation principle. The room air is drawn through a filter and a cooling element. There, the water vapours in the air condense into water droplets and then run into the condensation water tray. To optimise the drying effect of the unit, it is important to keep the room closed as much as possible. The refrigerant used is the environmentally friendly R290. R290 has no harmful effect on the ozone layer (ODP), a negligible greenhouse effect (GWP) and is available worldwide. Due to its efficient energetic Properties, R290 is a very suitable refrigerant for this application.

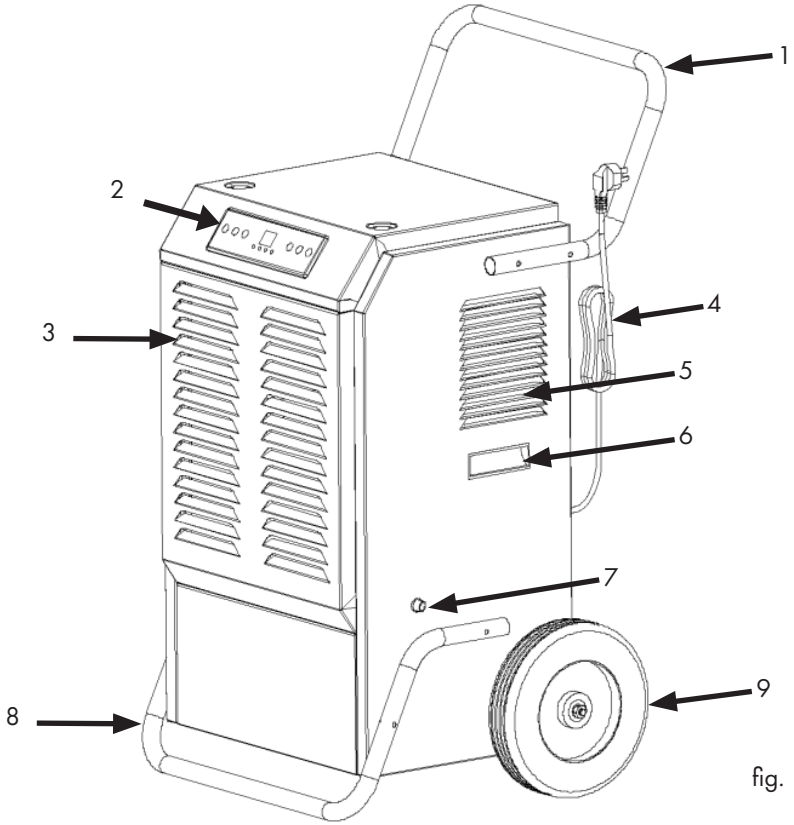

fig. 1

1. Handle	4. Cable	7. Water outlet
2. Display	5. Air outlet	8. Support feet
3. Air inlet	6. Side handle	9. Transport wheel

Before commissioning

	CAUTION
	Always place the unit horizontally in an upright position.

- Open the box and remove the unit.
- Remove all power packaging from the device.
- Make sure that the connections are properly free of corrosion.
- unwind the power cable completely. Make sure that the mains cable is not damaged and do not damage it when unwinding.

Wiring:

- All work should only be carried out by qualified personnel.
- There is a risk of electric shock!
- The connection used must be equipped with a residual current circuit breaker (RCD)

Operation/set-up of the dehumidifier:

- Avoid open doors and windows.
- To ensure air circulation throughout the room, the dehumidifier should be placed in the middle of the room if possible. If this is not possible, it must be set up so that the air can be drawn in and blown out unhindered. The minimum distance to the wall must be at least 50 cm.
- Be placed horizontally so that the condensed water can drain off unhindered.
- Keep a sufficient distance from heat sources (e.g. radiators).
- The dehumidifier does not work if the room humidity is lower than the value set on the unit.
- Only switch on the unit when the ambient temperature is between 5°C and 38°C.
- Do not use the unit in an environment with a high dust or chlorine content.
- After the compressor has been started, the fan and compressor must run for at least 3 minutes. After switching off, wait at least 3 minutes before switching the unit on again.
- Only transport the device works in the upright position.
- If the appliance has been tilted more than 45°, leave it upright for at least 24 hours before operating it.

Assembly

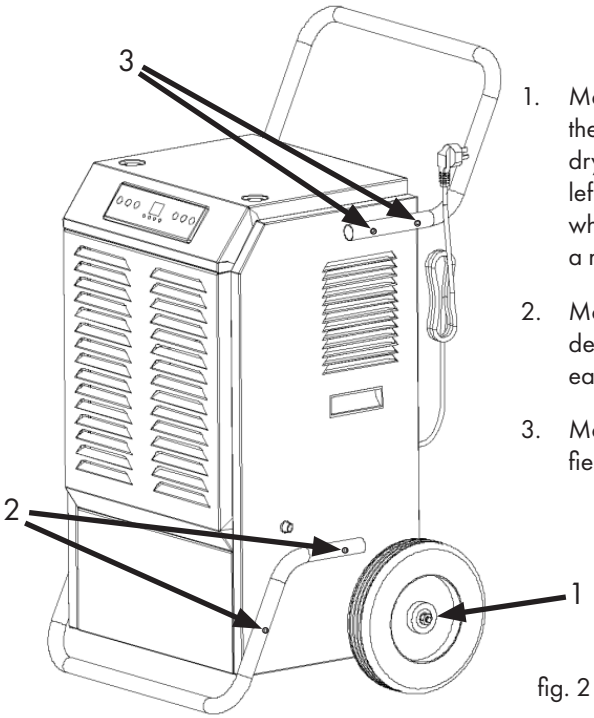

1. Mount the transport wheels on the lower part of the construction dryer. Assemble a washer to the left and right of each wheel. The wheels are then screwed on with a nut.
2. Mount the support foot on the dehumidifier with two screws on each side.
3. Mount the handle on the dehumidifier with two screws on each side.

fig. 2

Water outlet:

The machine can be placed near the drain. The water pipe must not be kinked and bent.

a. 1.5 m water pipe (0.5 m inside the machine and 1.0 m outside) is provided. If the water pipe can reach the wastewater, there is no need to connect another long water pipe.
b. If you want to connect a long piece of water hose, please prepare a long water pipe (16mm) and insert it into the supplied water pipe and tighten it.

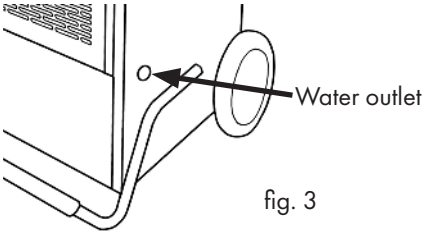

fig. 3

Commissioning

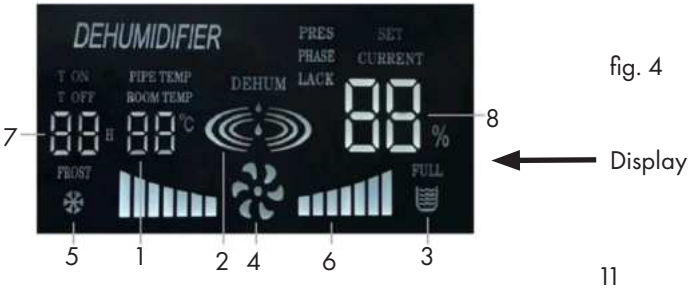

fig. 4

Display buttons

fig. 5

1. Room temperature display	
2. Dehumidification mode	Permanent display = unit dehumidified (compressor and fan are working)
	Flashing display = unit does not dehumidify (compressor switched off)
3. Water collection tank is full	
4. Fan running	
5. Defrost function is switched on	
6. Fan intensity	
7. Operating hours counter	
8. Relative humidity in %	
9. (1h- 24h)	
10. Humidity setting 20%-90%	
11. On-off switch	

Settings:

LED display: Displays humidity, temperature, humidity setting and wind speed.

"OFF"

After plugging in the mains cable, the LED screen displays the indoor temperature and humidity and the buzzer sounds. Press the ON/OFF button to start the unit, press the ON/OFF button a second time to stop the unit.

Auto Defrost:

Defrosting can affect the dehumidification. The
Unit has an automatic defrost function. During defrosting, the compressor switches off and the "Defrost" lamp lights up. After defrosting, the unit automatically switches to dehumidification/normal mode.

Car dehumidification:

a. Press "+" or "-" to check the current temperature and set the desired humidity. The setting will lock itself if the button is not pressed within 10 seconds.
b. When the ambient humidity is ≤3% of the set value, the unit stops dehumidification and "DEHUM" lights up on the LED display. If the ambient humidity is ≥3% of the set value, the unit is automatically set to operating mode.

If the LED display shows "E2", this means that the Humidity sensor is defective and "E3" that the temperature sensor is defective.

Run timer and timer for delayed on/off switching:

a. Time setting: Press the timer key, as soon as the timer on the LED panel lights up, you can set the time "Timer +" sets hours; "Timer -" sets minutes Set minutes. The setting will lock itself if the button is not pressed within 10 seconds.
b. Timer for delayed switch-on: Press Timer twice to switch on the timer. With "Timer+" the hours are set, with "Timer -" the minutes. The unit switches on as soon as the set time is reached.
c. Timer for delayed switch-off: Press Timer three times to switch on the timer. With "Timer+" the hours are set, with "Timer -" the minutes. The unit switches off as soon as the set time is reached.
d. Quit: Press the alarm button four times to exit the "Timer" mode.
e. Cancel Timer: Change the set point to "00" to delete the timer.

Cleaning, care and maintenance

Clean oil filter: (Every second week)

⚠	**⚠CAUTION**
	Do not use the appliance without an air filter, otherwise the evaporator may become contaminated.

In case of malfunctions, switch off the device, unplug the mains plug and contact our customer service.

1. Clean the unit with a soft, damp cloth.
2. Pull out the grille on the front panel to access the filter.
3. The air filter is removable for easy cleaning. Remove the Filter fabric from the unit.
4. Use a clean cloth to suck up the surface dust on the filter fabric. If the filter is very dirty, rinse the filter with tap water. Dry the filter completely before reinserting it into the air inlet grille.

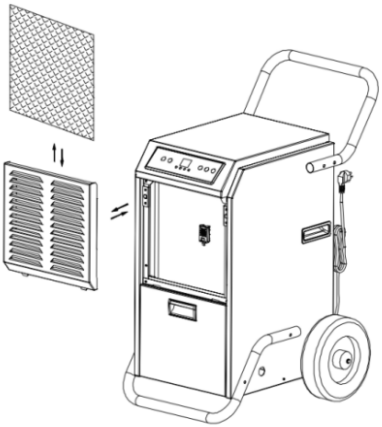

fig. 6

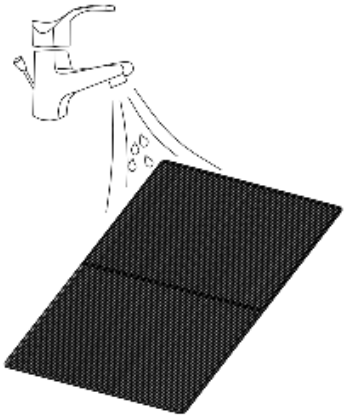

fig. 7

Storage and transport

In general:

	WARNING
	Hot surfaces. Avoid contact with hot parts of the device. Let the parts cool down.

- If you do not use the device, place it in such a way that no person is endangered.
- Store the device in a lockable area so that it is inaccessible to children and unauthorised persons.

Only store packages under the following conditions:

- Do not store outdoors.
- Store in a dry and dust-free place.
- Do not expose to aggressive dust and rain.
- Protect from sunlight and extreme cold (below -10 C).
- Avoid mechanical shocks.
- Long-term storage - If you are going to use the unit for a long period of time (more than a few weeks), it is best to clean the unit and dry it completely.

Please store the unit according to the following steps: Remove the plug of device. Drain the remaining water from the appliance. Clean the filter and let it dry completely in a shady place. Collect the mains cable at the back of the unit. Put the filter back in its place. Store the unit in a ventilated, dry, non-corrosive gas and in a safe place.

☞ The unit must be kept in an upright position when stored.

Caution: The evaporator inside the unit must be dried. Dry it before packing the unit to avoid damage to the components and mould. Unplug the appliance and place it in a dry, open place for a few days. to dry it out. Another way to dry the unit is to set the humidity more than 5% higher than the ambient humidity to force the fan to dry the evaporator for a few hours

Troubleshooting

Table 1

Error	Possible causes	Solution
Device is not running.	Mains connections interrupted	cable and Check all visible cable connections for tightness.
	Water level indicator lights up	Empty the water collection tank
	Room humidity lower than set	Set lower value
Device condenses little or no water	Air filter dirty	Clean oil filter
	Air filter clogged	Eliminate constipation
	Check if the room temperature is below 20 C	This is normal. Low humidity in a low temperature environment
	The set humidity is higher than the current humidity value	Set humidity value below the current humidity value
Water leaks	Overflow when moving the unit	Empty water tank before transport
	Drain hose kinked	Laying the drain hose differently
Unusual noises or vibrations	Unit stands unevenly on the floor	Place the device on a level floor.
	Screws, nuts or other parts loose	Fasten parts if not to be fastened are please contact manufacturer
	Noise sounds like running water	Sound comes from the flowing Refrigerant, this is normal.

disfunction	cause	Solution
E1	Temperature sensor defective	Have temperature sensor replaced
E2	Humidity sensor defect	Have humidity sensor replaced

Technical data

Model	Spezifikation BT3-158L
Dehumidifier capacity (30 C and 80% relative humidity)	158L per day
Power supply	AC220-240V/50Hz
Power	1970W
Amperage (A)	6.7 A
Coolant	R290/ 230gm
Dimensions (LxWxH)	1130 x 677 x 658
Weight	approx. 61 kg
Sound level	approx. 68 dB(A)
Operating temperature	5-38 C
Humidity Range	35% - 90%

Disposal

The release of refrigerant into the atmosphere is strictly prohibited.

Dispose of your old device at the end of its service life in accordance with national regulations. For the disposal of the device, observe the regulations applicable in your country and municipality.

	CAUTION
	Make your device unusable before disposing of it to prevent misuse and the associated dangers.

Never dispose of the device in normal household waste.

Follow the environmental regulations when draining used oil and petrol. Never let used oil or petrol get into the ground!

Spare parts

You can find popular spare parts under the following links on our website in the category "spare parts" under:

https://www.rocket-tools.de/Ersatzteile/?mpn=BT3-B158L

Warranty

All information and instructions in this operating manual have been compiled in accordance with the applicable regulations and the current state of technical development as well as our many years of knowledge and experience.
The translations of the operating instructions have been made to the best of our knowledge.
EBERTH provides a warranty of 24 months from the date of purchase in accordance with the statutory provisions.
The proof of purchase is mandatory for warranty claims.
EBERTH does not assume any warranty for devices whose serial numbers have been falsified, changed or removed.

Warranty claims do not exist:

- ◊ Damage due to improper use
- ◊ Damage, due to external influences, wear parts

If you have any questions, please contact Rocket Tools Customer Service.
For this purpose, please have information on article designation, customer number and invoice number ready.

Customer service

Kurfürstendamm 170
10707 Berlin
Germany

Email: service@rocket-tools.de
Website: www.rocket-tools.de
Phone: 030 030692 061

CE Declaration of conformity

We hereby declare,
Rocket Tools GmbH
Kurfürstendamm 170
10707 Berlin, Germany.

The fact that the devices described below, due to their design and construction, as well as in the reports which we have placed on the market, meet the relevant, fundamental safety and health requirements of the EC directives. In the event of a change to the equipment not agreed with us, this declaration loses its validity.

Designation of the devices:	BT3-B158L
Relevant EC Directives:	2014/35/EU 2014/30/EU
Standards Applied:	EN 12100:2010-11 EN 60335-1:2012/AC:2014 EN 60335-2- 40:2003 + A13:2012 EN 55014-1: 2006+ A2:2011 EN 55014-2:2015

Place , Date : Berlin, 10.05.2023

Details of the signatory:

Andreas Hebestreit
Managing Director

Notes

EBERTH

Séchoir de chantier

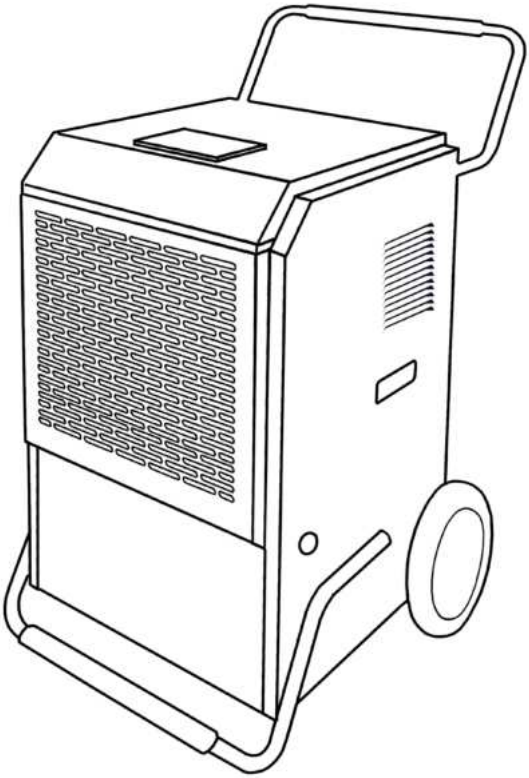

BEDIENUNGSANLEITUNG

BT3-B158L

DE EN **FR** IT ES NL PL SE

Table des matières

Table des matières 3
Contenu de la livraison 4
Utilisation prévue 5
Explication des symboles 6
Avertissements : 6
Symboles et illustrations : 6
Instructions générales de sécurité 7
Risques résiduels 10
Après la livraison 10
Description des appareils 11
Avant la mise en service 12
Montage 13
Écoulement de l'eau : 13
Mise en service 14
Réglages: 15
Nettoyage, entretien et maintenance 16
Stockage et transport 17
Général: 17
Dépannage 18
Données Technique 19
Élimination 20
pièces de rechange 20
Garantie 21
Service clientèle 21
Déclaration de conformité CE 22
Consignes 23

Dans tous les cas, lisez les instructions d'utilisation.

L'opérateur doit lire et comprendre le mode d'emploi pour garantir une manipulation sûre. Même les opérateurs ayant de l'expérience avec l'appareil doivent lire et comprendre le mode d'emploi.
Les opérateurs insuffisamment informés peuvent se mettre en danger et mettre en danger d'autres personnes par une utilisation incorrecte. Conservez les instructions d'utilisation à portée de main.
Le personnel chargé de l'utilisation, de l'entretien et du nettoyage doit lire le mode d'emploi.
Si l'appareil est transmis à un tiers, remettre également le mode d'emploi.

Contenu de la livraison

Les modifications techniques les plus récentes peuvent ne pas correspondre aux explications et aux dessins décrits ici.

Les illustrations présentées se réfèrent au moteurs Séchoir de chantier. Le séchoir de chantier
ne diffèrent pas dans leur fonctionnement.
Le contenu de la livraison comprend :

- 1x EBERTH Séchoir de chantier 158L
- 1x filtre à air
- 1x Manuel d'utilisation

Utilisation prévue

Die Betriebssicherheit des Gerätes ist nur bei bestimmungsgemäßer Verwendung entsprechend der Angaben in der Bedienungsanleitung gewährleistet. Toute utilisation l'appareil au-delà de l'utilisation conforme est considérée comme une utilisation non conforme.
Le déshumidificateur est adapté à une utilisation dans les maisons et les bâtiments. Il sert à assécher les murs humides après un dégât des eaux ou à réduire l'humidité de l'air dans les pièces fermées. Le respect de toutes les consignes de sécurité, l'observation de toutes les
Il convient de tenir compte des indications figurant dans le mode d'emploi et de respecter les mesures d'exploitation, d'entretien et de réparation prescrites par le fabricant.
En outre, toutes les prescriptions pertinentes en matière de prévention des accidents ainsi que les autres règles généralement reconnues en matière de travail et de sécurité doivent être respectées. Toute utilisation dépassant ce cadre n'est pas conforme à l'usage prévu.
L'appareil est **exclusivement** prévu pour l'utilisation de R-290 (gaz propane) comme réfrigérant. Le circuit de réfrigérant est scellé. Seul un technicien qualifié devrait essayer d'entretenir l'appareil.

Nous nous réservons le droit d'apporter des modifications techniques au produit dans le cadre de l'amélioration des caractéristiques de fonctionnement et du développement ultérieur. Si vous avez besoin de pièces de rechange, n'utilisez que des pièces d'origine !

Explication des symboles

Les consignes de sécurité et les informations techniques importantes contenues dans ce mode d'emploi sont signalées par des symboles. Suivez les instructions pour éviter les blessures corporelles et les dommages matériels.

Avertissements :

Ce symbole attire l'attention sur un danger imminent qui peut entraîner des blessures graves ou la mort.

Ce signe indique des situations dangereuses qui peuvent entraîner des blessures corporelles graves ou la mort.

Ce symbole indique des situations dangereuses qui, si elles ne sont pas évitées, peuvent entraîner des blessures ou des dommages mineurs, un dysfonctionnement ou la destruction de l'appareil.

Avertissement de danger général. Le non-respect de cet avertissement peut entraîner la mort.

Lors de travaux sur des appareils électroniques (entretien, réparation, etc.), il faut toujours veiller à débrancher la fiche d'alimentation au préalable.

Avertissement de tension électrique dangereuse
Le non-respect de cet avertissement peut entraîner la mort.

Avertissement relatif à l'inhalation de vapeurs et de poussières toxiques. Le non-respect de cet avertissement peut entraîner la mort.

Symboles et illustrations :

S'il vous plaît, lisez ! Lire le mode d'emploi avant utilisation.

Astuce ! Ce symbole attire l'attention sur des conseils et des informations qui doivent être respectés pour un fonctionnement efficace et sans problème de l'appareil.

Débarrassez-vous de l'essence et des huiles usées de manière écologique !

Instructions générales de sécurité

Respectez les consignes de sécurité et les avertissements figurant sur l'appareil et suivez les ! En plus des instructions de ce
les règles générales de sécurité et de prévention des accidents du
les règles de prévention des accidents du législateur doivent être prises en compte.

Général:

- En tant que premier utilisateur, vous laisser un spécialiste vous instruire. Les enfants et adolescents de moins de 18 ans ne sont pas autorisés à utiliser l'appareil. Si un adolescent de plus de 16 ans est formé par un spécialiste sous surveillance, il est exempté de l'interdiction. Ne prêtez ou ne donnez l'appareil qu'à des personnes familiarisées avec son fonctionnement. Veuillez inclure le mode d'emploi dans la livraison.
  Le personnel d'exploitation est responsable envers des tiers. Garder les autres personnes à l'écart pendant l'utilisation de l'appareil. La distraction peut vous faire perdre le contrôle de l'appareil.
- L'utilisateur doit savoir comment arrêter l'appareil en cas d'urgence. L'utilisateur doit être familiarisé avec toutes les commandes, boîtes de jonction et connexions de l'équipement.
- Ne modifiez jamais l'appareil et ses dispositifs de commande et de sécurité et ne rendez jamais inutilisables les dispositifs de commande et de sécurité. Les modifications apportées à l'appareil et les changements apportés à l'équipement de fonctionnement et de sécurité mettent en danger votre sécurité et peuvent causer des dommages à l'appareil.
- Ne faites jamais fonctionner un appareil qui n'est pas sûr. Si l'appareil présente des signes de dysfonctionnement ou de défaut, arrêtez-le immédiatement. En cas de doute, veuillez contacter notre service clientèle. Sécuriser l'appareil contre tout accès non autorisé. L'utilisateur est responsable des accidents et des dommages causés aux autres personnes, à leurs biens et à leurs animaux.
- Ne laissez jamais l'appareil seul pendant son fonctionnement. Une personne doit se tenir prête à intervenir en cas d'urgence.
- Ne jamais tourner, incliner ou déplacer l'appareil lorsqu'il est en fonctionnement.
- Pour le fonctionnement, placez l'unité sur une surface ignifuge au niveau du sol qui peut supporter le poids de l'unité. Assurez-vous toujours d'avoir une stand ferme et sur.
- Avant de travailler avec l'appareil, vérifiez qu'il fonctionne correctement. N'utilisez pas un appareil dont l'interrupteur est défectueux. Les appareils défectueux peuvent

mettre en danger votre sécurité et celle d'autrui.

- Utilisez l'appareil, les accessoires et les outils conformément à ces instructions. Prendre en compte les conditions de travail et le travail à effectuer. L'utilisation de l'appareil à des fins autres que celles prévues peut conduire à des situations dangereuses.
- Gardez les appareils non utilisés et leurs outils hors de portée des enfants. Ne permettez pas aux personnes qui ne sont pas familières avec l'appareil ou qui n'ont pas lu les instructions de l'appareil de l'utiliser. L'appareil est dangereux s'il est utilisé par des personnes inexpérimentées. Les enfants et les animaux doivent se tenir à une distance minimale de 10 m de la zone d'opération.
- Respectez les règles de protection contre le bruit lorsque vous utilisez l'appareil dans des zones résidentielles.

Sécurité électrique :

- L'appareil génère suffisamment d'électricité pour provoquer un choc électrique mortel s'il est mal utilisé ou si des pièces sous tension sont touchées.
- Si vous souhaitez prolonger le câble de raccordement, n'utilisez que des rallonges adaptées à un usage extérieur. Cette mesure réduit le risque de choc électrique.
- N'utilisez pas le cordon d'alimentation à d'autres fins que pour transporter, suspendre ou débrancher l'appareil.
- Tenez le câble éloigné de la chaleur, de l'huile, des bords tranchants ou des pièces mobiles de l'appareil. Ne pas pincer, tordre, écraser ou nouer le câble sous l'appareil. Enrouler toujours le câble complètement.
- Ne plongez jamais le câble d'alimentation dans l'eau ou d'autres liquides. Des câbles endommagés, mouillés ou emmêlés augmentent le risque de choc électrique.
- N'exposez jamais l'appareil à la pluie, à la neige, à l'humidité ou à l'humidité. N'utilisez l'appareil que lorsque toutes les connexions sont sèches et sûres. La pénétration d'eau dans l'appareil augmente le risque de choc électrique.
- Éviter tout contact avec les pièces mises à la terre telles que les tuyaux, les radiateurs, les poêles et les appareils de réfrigération. Il y a un risque accru de choc électrique si votre corps est mis à la terre.

- Ne jamais surcharger l'appareil. Pour votre travail, utilisez les appareils prévus à cet effet. Travailler mieux et en toute sécurité dans la plage de performances spécifiée.
- S'assurer que les autres personnes, y compris les animaux, se trouvent à une distance de sécurité de la zone de travail. Toute personne pénétrant dans la zone de travail doit porter un équipement de protection individuelle.
- Arrêtez le moteur et attendez que l'appareil refroidisse avant d'effectuer des réglages, d'entretenir des accessoires ou de déplacer l'appareil. Cette précaution permet d'éviter le démarrage involontaire de l'appareil.
- Veillez à ce que les bouches d'aération et le boîtier soient exempts de poussière et de saleté. Soufflez l'appareil à basse pression avec de l'air comprimé.

Risque d'incendie, d'explosion et de surfaces chaudes

- L'appareil peut générer des étincelles qui peuvent enflammer la poussière, les liquides ou les vapeurs inflammables. L'appareil ne doit pas être utilisé à proximité de matières inflammables ou de gaz explosifs.

- Ne placez jamais d'objets sur le dessus de l'appareil ou ne couvrez jamais l'appareil pendant son fonctionnement.
- Tenez les matériaux inflammables à l'écart de l'appareil. En cas d'incendie, n'éteignez jamais l'appareil avec de l'eau. Utilisez un extincteur approprié. N'inhalez jamais la fumée - si vous le faites, consultez immédiatement un médecin. consulter.

- Le R-290 (propane) est inflammable et plus lourd que l'air.
- Le gaz propane utilisé dans l'appareil est inodore. Si une fuite est détectée, évacuez immédiatement toutes les personnes présentes dans l'entrepôt, aérez la pièce et contactez les pompiers locaux pour les informer qu'une fuite de gaz propane s'est produite.
- Aucune flamme nue, cigarette ou autre source d'inflammation potentielle ne doit être utilisée à l'intérieur ou à proximité des appareils.

Risques résiduels

Même si toutes les consignes de sécurité pertinentes sont respectées et l'utilisation conforme spécifiée par le fabricant, il peut y avoir des risques liés à la conception déterminée par l'utilisation prévue.

Les risques peuvent être réduits au minimum si les consignes de sécurité, l'utilisation conforme et toutes les instructions décrites dans le mode d'emploi sont respectées. Les risques résiduels se manifestent à travers excessif Les risques résiduels se manifestent également par une exposition excessive au bruit de fonctionnement de l'appareil. Cela peut entraîner une déficience auditive temporaire ou la surdité. Si vous avez une telle expérience physique, vous devriez consulter votre médecin.

Après la livraison

- Retirez tous les matériaux d'emballage de l'unité avant l'installation.
- Si vous vous débarrassez de l'emballage, respectez les réglementations en vigueur dans votre pays.
- Recycler les matériaux d'emballage recyclables.
- Veuillez vérifier que l'appareil et les accessoires sont complets.
- En cas de pièces manquantes, veuillez contacter notre service clientèle.
- Veuillez avoir à portée de main les informations concernant le numéro de client, le numéro de reçu
  et le numéro de commande.

Conservez l'emballage de votre appareil.
Vous pouvez avoir besoin de l'emballage pour le stockage pendant la garantie. En cas de dommage, veuillez contacter notre service clientèle.

Description des appareils

Le séchoir de chantier fonctionne selon le principe de la condensation. L'air ambiant est aspiré à travers un filtre et un élément de refroidissement. Là, les vapeurs d'eau de l'air se condensent en gouttes d'eau qui s'écoulent ensuite dans le bac de condensation. Pour optimiser l'effet de séchage de l'appareil, il est important de maintenir la pièce fermée autant que possible. Le réfrigérant utilisé est le R290, respectueux de l'environnement. Le R290 n'a pas d'effet nocif sur la couche d'ozone (ODP), a un effet de serre négligeable (GWP) et est disponible dans le monde entier. En raison de son efficacité énergétique
Le R290 est un réfrigérant qui convient parfaitement à cette application.

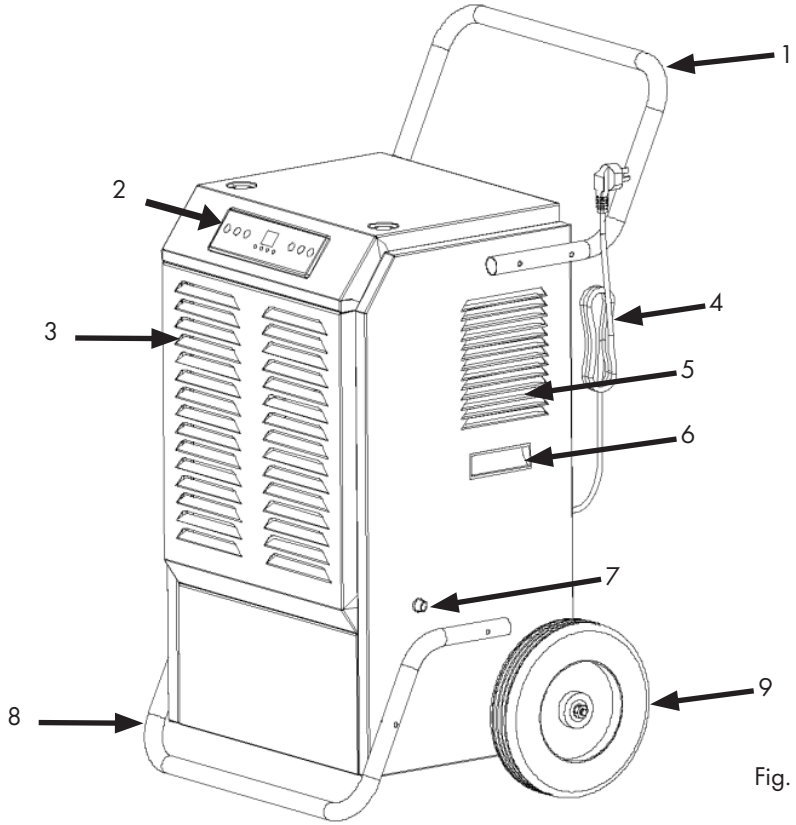

Fig. 1

1. poignée	4. Câble	7. Sortie d'eau
2. Écran	5. Sortie d'air	8. Pieds de support
3. Admission d'air	6. Poignée latérale	9. Roue de transport

Avant la mise en service

	⚠ ATTENTION
	Placez toujours appareil à l'horizontale, en position verticale.

- Ouvrez le carton et retirez l'appareil.
- Retirez tous les consommateurs d' emballage de l'appareil.
- Veillez à ce que les bouchons soient correctement et fermement montés.
- Déroulez complètement le câble d'alimentation. Veillez à ce que le câble d'alimentation ne soit pas endommagé et ne l'abîmez pas en le déroulant.

Câblage :

- Tous les travaux doivent être effectués par du personnel qualifié.
- Il y a un risque d'électrocution !
- Le raccordement utilisé doit être équipé d'un disjoncteur de courant de défaut (disjoncteur FI)

Utilisation/installation du déshumidificateur :

- Évitez les portes et les fenêtres ouvertes.
- Afin de garantir la circulation de l'air dans toute la pièce, le déshumidificateur doit, dans la mesure du possible, être placé au milieu de la pièce. Si cela n'est pas possible, il doit être placé de manière à ce que l'air puisse être aspiré et expulsé sans obstacle. La distance minimale au mur doit être d'au moins 50 cm.
- Être placé à l'horizontale afin que l'eau condensée puisse s'écouler librement
- Se tenir à une distance suffisante des sources de chaleur (p. ex. radiateurs).
- Le déshumidificateur ne fonctionne pas si l'humidité de la pièce est inférieure à la valeur réglée sur l'appareil.
- N'allumez l'appareil que si la température ambiante est comprise entre 5°C et 38°C.
- N'utilisez pas l'appareil dans un environnement très poussiéreux ou chloré.
- Après avoir démarré le compresseur, le ventilateur et le compresseur doivent fonctionner pendant au moins 3 minutes. Attendez au moins 3 minutes après l'arrêt de l'appareil avant de le remettre en marche.
- Transportez l'appareil uniquement en position verticale.
- Si l'appareil a été incliné de plus de 45°, laissez-le en position verticale pendant au moins 24 heures avant de le faire fonctionner.

Montage

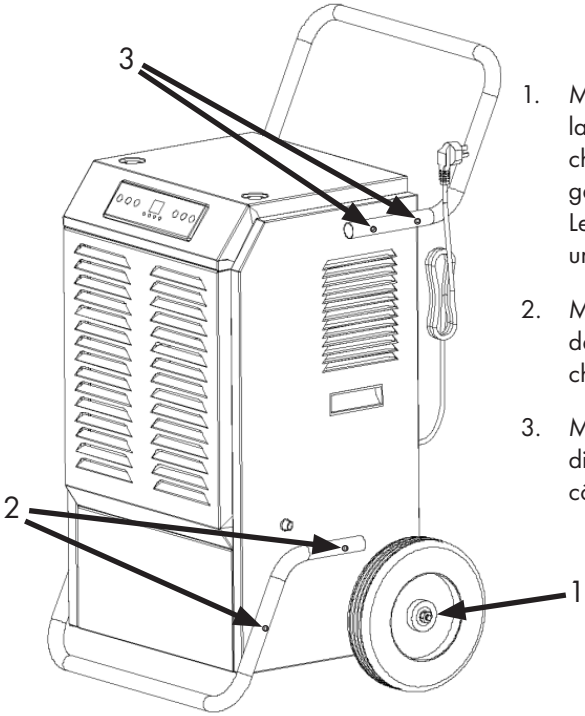

1. Montez les roues de transport sur la partie inférieure du séchoir de chantier. Montez une rondelle à gauche et à droite de chaque roue. Les roues sont ensuite vissées avec un écrou.
2. Montez le pied de support sur le déshumidificateur avec deux vis de chaque côté.
3. Montez la poignée sur le déshumidificateur avec deux vis de chaque côté.

Fig. 2

Écoulement de l'eau :

La machine peut être placée à proximité de l'évacuation. La conduite d'eau ne doit pas être pliée ni déformée.

a. 1,5 m de conduite d'eau (0,5 m dans la machine et 1,0 m à l'extérieur) est prévu. Si la conduite d'eau peut arriver jusqu'aux eaux usées, il n'est pas nécessaire de raccorder une autre longue conduite d'eau.
b. Si vous souhaitez raccorder un long morceau de tuyau d'eau, veuillez préparer un long tuyau d'eau (16 mm), l'insérer dans le tuyau d'eau fourni et le serrer.

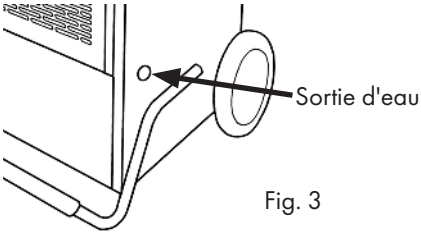

Fig. 3

Mise en service

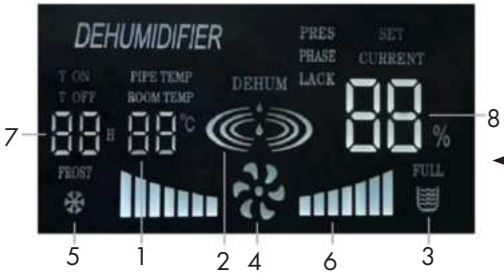

Fig. 4

Écran

Boutons d'affichage

Fig. 5

1.	Affichage de la température de la pièce	
2.	Mode déshumidifi-cation	Affichage permanent = appareil déshumidifié (le compresseur et le ventilateur fonctionnent)
		Voyant clignotant = l'appareil ne déshumidifie pas (compresseur désactivé)
3.	Le réservoir de récupération d'eau est plein	
4.	Ventilateur en marche	
5.	La fonction de dégivrage est activée	
6.	Intensité du ventilateur	
7.	Compteur d'heures de fonctionnement	
8.	Humidité relative de l'air en	
9.	(1h- 24h)	
10.	Réglage de l'humidité 20%-90	
11.	Interrupteur marche-arrêt	

Réglages:

Écran LED : Affiche l'humidité, la température, le réglage de l'humidité et la vitesse du vent.

OFF

Après avoir branché le câble d'alimentation, l'écran LED affiche la température et l'humidité intérieures et le buzzer retentit. Appuyez sur le bouton ON/OFF pour démarrer l'appareil, appuyez une deuxième fois sur le bouton ON/OFF pour arrêter l'appareil.

Dégivrage automatique :

Le dégivrage peut influencer la déshumidification. Le site

L'appareil dispose d'une fonction de dégivrage automatique. Lors du dégivrage, le compresseur s'arrête et le voyant "Defrost" s'allume. Après le dégivrage, l'appareil passe automatiquement en mode déshumidification/normal.

Déshumidification de la voiture :

a. Appuie sur "+" ou "-" pour vérifier la température actuelle et régler le taux d'humidité souhaité. Le réglage se ferme automatiquement si le bouton n'est pas actionné dans les 10 secondes.
b. Lorsque l'humidité de l'air ambiant est ≤3% de la valeur réglée, l'appareil arrête la déshumidification et "DEHUM" s'allume sur l'affichage LED. Lorsque l'humidité de l'environnement est ≥3% de la valeur réglée, l'appareil se met automatiquement en mode de fonctionnement.

☞ Si l'écran LED affiche "E2", cela signifie que le Capteur d'humidité est défectueux et "E3" que le capteur de température est défectueux.

Minuteur de marche et minuterie pour une mise en marche/arrêt différée :

a. Réglage de l'heure : Appuie sur le bouton de la minuterie, dès que la minuterie s'allume sur le panneau LED, tu peux régler l'heure "Timer +" règle les heures ; "Timer -" Régler les minutes. Le réglage se ferme automatiquement si le bouton n'est pas actionné dans les 10 secondes.
b. Minuterie pour une mise en marche différée : Appuyer deux fois sur la minuterie pour l'activer. Avec "Timer+", on règle les heures, avec "Timer -", les minutes. L'appareil se met en marche dès que la durée réglée est atteinte.
c. Minuterie pour une extinction retardée : Appuyer trois fois sur la minuterie pour l'activer. Avec "Timer+", on règle les heures, avec "Timer -", les minutes. L'appareil s'arrête dès que la durée programmée est atteinte.
d. Quit Appuyez quatre fois sur le bouton d'alarme pour quitter le mode "Timer".
e. Annuler la minuterie : Changez la valeur de consigne à "00" pour supprimer la minuterie.

Nettoyer le filtre à huile (une semaine sur deux)

⚠	**ATTENTION**
	N'utilisez pas l'appareil sans filtre à air, sinon l'évaporateur peut être contaminé.

En cas de dysfonctionnement, éteignez l'appareil, débranchez la fiche secteur et contactez le service clientèle.

1. Nettoyez l'appareil avec un chiffon doux et humide.
2. Retirez la grille du panneau avant pour accéder au filtre.
3. Le filtre à air est amovible pour faciliter le nettoyage. Retirez le Tissu filtrant de l'appareil.
4. Utilisez un chiffon propre pour aspirer la poussière de surface sur le tissu du filtre. Si le filtre est très encrassé, rincez-le à l'eau du robinet. Séchez complètement le filtre avant de le replacer dans la grille d'entrée d'air.

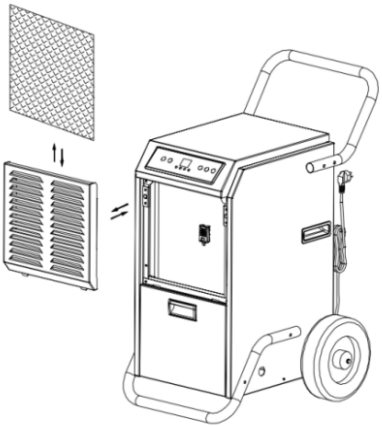

Fig. 6

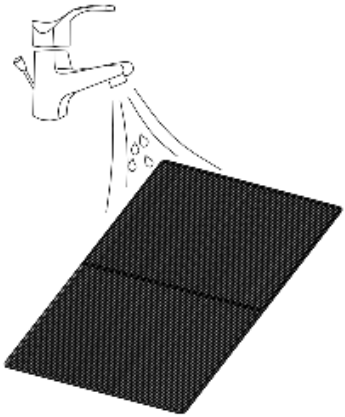

Fig. 7

Stockage et transport

Général:

	AVERTISSEMENT
	Les surfaces chaudes. Eviter tout contact avec les parties chaudes de l'appareil. **Laissez l' pièces refroidir.**

- Si vous n'utilisez pas l'appareil, placez-le de manière à ce que personne ne soit mis en danger.
- Conservez l'appareil dans un endroit verrouillable, inaccessible aux enfants et aux personnes non autorisées.

Ne stockez l'appareil que dans les conditions suivantes :

- Ne pas entreposer à l'extérieur.
- Entreposer dans un endroit sec et à l'abri de la poussière.
- Ne pas exposer à la poussière agressive et à la pluie.
- Protéger des rayons du soleil et du froid extrême (en dessous de -10 C).
- Éviter les soubresauts mécaniques.
- Stockage à long terme - Si vous utilisez l'appareil pendant une période prolongée (plus de quelques semaines), il est préférable de nettoyer l'appareil et de le sécher complètement.

Veuillez stocker l'appareil en suivant les étapes suivantes : Retirez la fiche extérieures de l'appareil. Vidangez l'eau restante de l'appareil. Nettoyez le filtre et laissez-le sécher complètement à l'ombre. Rassemblez le cordon d'alimentation à l'arrière de l'appareil. Remettez le filtre à sa place. Conservez l'appareil dans un gaz ventilé, sec et non corrosif et dans un endroit sûr.

L'appareil doit être conservé en position verticale lors du stockage.

Attention: L'évaporateur à l'intérieur de l'appareil doit être séché. Séchez-le avant d'emballer l'appareil pour éviter d'endommager les composants et de provoquer des moisissures. Débranchez l'appareil et placez-le dans un endroit sec et ouvert pendant quelques jours. pour le laisser sécher. Une autre façon de sécher l'appareil est de régler l'humidité de l'air à plus de 5% au-dessus de l'humidité ambiante, afin de forcer le ventilateur à sécher l'évaporateur pendant quelques heures

Dépannage

Tableau 1

Erreur	Cause possible	Solution
L'appareil ne fonctionne pas.	Connexion au réseau interrompu	alimentation et Vérifier l'étanchéité de tous les connexions de câble visibles.
	L'indicateur de niveau d'eau est allumé	Vider le réservoir de récupération d'eau
	Humidité ambiante inférieure au réglage	Régler une valeur plus basse
l'appareil condense peu ou pas d'eau	Filtre à air sale	Nettoyer le filtre à air
	Filtre à air bouché.	Éliminer la constipation
	Vérifier si la température ambiante est inférieure à 20 C	C'est normal. Faible humidité dans un environnement à basse température
	L'humidité de l'air réglée est supérieure à la valeur actuelle de l'humidité de l'air	Régler la valeur d'humidité en dessous de la valeur d'humidité actuelle
L'eau s'écoule	Débordement lors du déplacement de l'appareil	Vider le réservoir d'eau avant le transport
	Tuyau de vidange plié	Poser le tuyau de vidange différemment
Bruits ou vibrations inhabituels	L'appareil n'est pas posé sur le sol	Placez l'appareil sur un sol plat et
	Vis, écrous ou autres pièces desserrés	Fixer les pièces si pas de fixation veuillez contacter le fabricant
	Le bruit ressemble à celui de l'eau qui coule	Le bruit vient de l'écoulement Réfrigérant, ce qui est normal.

Défaut	Cause	Solution
E1	Capteur de température défectueux	Faire remplacer le capteur de température
E2	Capteur d'humidité défectueux	Faire remplacer le capteur d'humidité

Données Technique

Modèle	Spezifikation BT3-158L
Puissance du déshumidificateur (30 C et 80% d'humidité relative)	158L par jour
Alimentation électrique	AC220-240V 50Hz
Puissance	1970W
Intensité du courant (A)	6,7A
Liquide de refroidissement	R290/230gm
Dimensions (LxlxH)	1130 x 677 x 658
Poids	env. 61 kg
Niveau sonore	environ 68 dB(A)
Température de fonctionnement	5-38 C
Humidité de l'air Portée	35% - 90%

Élimination

Il est strictement interdit de rejeter du réfrigérant dans l'atmosphère.

Jetez votre ancien appareil à la fin de sa durée de vie utile conformément aux réglementations nationales en vigueur. Pour l'élimination de l'appareil, respectez les réglementations en vigueur dans votre pays et votre commune.

	⚠ ATTENTION
	Rendez votre appareil inutilisable avant de le mettre au rebut afin d'éviter toute mauvaise utilisation et les dangers qui y sont associés.

Ne jetez jamais l'appareil dans les ordures ménagères.

Respectez les réglementations environnementales lors de la vidange de l'huile usagée et de l'essence. Ne laissez jamais de l'huile ou de l'essence usagée s'infiltrer dans le sol !

pièces de rechange

Vous pouvez trouver les pièces de rechange les plus populaires sous les liens suivants sur notre site web dans la catégorie "pièces de rechange" sous

https://www.rocket-tools.fr/Pieces-de-rechange/?mpn=BT3-B158L

Garantie

Toutes les informations et instructions contenues dans ce mode d'emploi ont été rédigées conformément aux réglementations en vigueur et à l'état actuel du développement technique, ainsi qu'à nos nombreuses années d'expérience et de connaissances.
Les traductions du mode d'emploi ont été effectuées au meilleur de nos connaissances.
EBERTH accorde une garantie de 24 mois à compter de la date d'achat conformément aux dispositions légales.
La preuve d'achat est obligatoire pour les réclamations au titre de la garantie.
EBERTH n'assume aucune garantie pour les appareils dont les numéros de série ont été falsifiés, modifiés ou supprimés.

Il n'y a pas de droit de garantie :

- ◊ Dommages causés par une utilisation non conforme.
- ◊ Dommages dus à des influences extérieures, pièces d'usure.

Si vous avez des questions, veuillez contacter le service client de Rocket Tools.
À cette fin, veuillez avoir à portée de main les détails de la description de l'article, le numéro de client et le numéro de facture.

Service clientèle

Kurfürstendamm 170
10707 Berlin
Allemagne

Email : service@rocket-tools.fr
Website: www.rocket-tools.fr
Téléphone : +49 30 692 061 875

Déclaration de conformité CE

Nous déclarons par la présente,
Rocket Tools GmbH
Kurfürstendamm 170
10707 Berlin, Germany.

Les appareils décrits ci-après sont conformes aux exigences fondamentales de sécurité et de santé des directives CE en raison de leur conception et de leur construction, ainsi que dans les versions que nous commercialisons. En cas de modification de l'équipement non convenue avec nous, cette déclaration perd sa validité.

Désignation des appareils :	BT3-B158L
Directives communautaires pertinentes:	2014/35/EU 2014/30/EU
Normes appliquées:	EN 12100 : 2010-11 EN 60335-1:2012/AC:2014 EN 60335-2-40:2003+A13:2012 EN 55014-1:2006+A2:2011 EN 55014-2:2015

Lieu, date : Berlin, 10.05.2023

Informations sur le signataire:

Andreas Hebestreit
Directeur général

Consignes

EBERTH

Asciugatrice per

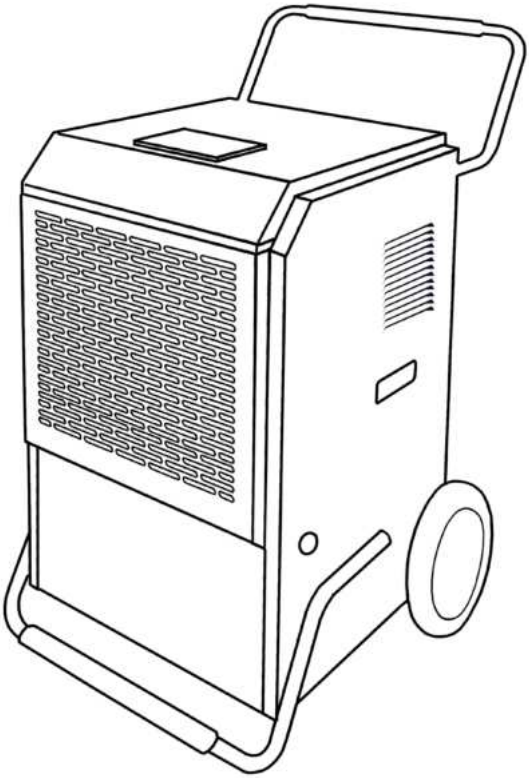

BEDIENUNGSANLEITUNG

BT3-B158L

DE EN FR **IT** ES NL PL SE

Indice

Indice 3
Volume di consegna 4
Uso previsto 5
Indice simboli 6
Avvertenze: 6
Simboli e illustrazioni: 6
Norme di sicurezza generali 7
Altri rischi 10
Dopo la spedizione 10
Descrizione del dispositivo 11
Prima della messa in funzione 12
Montaggio 13
Uscita acqua: 13
Messa in funzione 14
Impostazioni: 15
Pulizia, cura e manutenzione 16
Trasporto e conservazione 17
Generale 17
Risoluzione dei problemi 18
Dati tecnici 19
Smaltimento 20
Pezzo di ricambio 20
Garanzia 21
Servizio clienti 21
Dichiarazione di conformità CE 22
Notizie 23

Si prega di leggere le istruzioni con attenzione.

Ai fini della garanzia si prega l'utente di leggere le istruzioni molto attentamente. Anche gli utenti con esperienza sono pregati di leggere le istruzioni molto attenatamente.
La mancata osservanza delle istruzioni ed un uso improprio del prodotto possono costituire un pericolo mortale sia per l'utente stesso che per le persone intorno. Tenere le istruzioni sempre a portata di mano.
Le persone addette all'utilizzo, alla manutenzione o alla pulizia del prodotto hanno l'obbligo di leggere le istruzioni.
In caso di passaggio del dispositivo a terzi, consegnare necessariamente anche le istruzioni.

Volume di consegna

Le ultime modifiche tecniche possono differire dalle spiegazioni e dai disegni qui riportati.

Le illustrazioni mostrate si riferiscono al Motore elettrico. L'essiccatore dell'edificio
I motori elettrici non si differenziano per la modalità di funzionamento.
La consegna prevede:

- 1x EBERTH Battipalo 158L GB1
- Filtro d'aria
- 1x Istruzioni

Uso previsto

La sicurezza operativa del dispositivo è garantita solo se utilizzata secondo le istruzioni contenute nelle istruzioni operative. Qualsiasi altro uso del dispositivo oltre a quello previsto è considerato un uso improprio.
Il deumidificatore è adatto all'uso in case ed edifici. Si usa per asciugare le pareti umide dopo un danno d'acqua o per ridurre l'umidità in ambienti chiusi. L'osservanza di tutte le istruzioni di sicurezza, il rispetto di tutte le norme di sicurezza e il rispetto di tutte le norme di sicurezza
È necessario tenere conto delle informazioni contenute nelle istruzioni per l'uso e dell'osservanza delle misure di funzionamento, manutenzione e riparazione prescritte dal produttore.
Inoltre, devono essere rispettate tutte le norme antinfortunistiche pertinenti e le altre regole di lavoro e sicurezza generalmente riconosciute. Qualsiasi altro utilizzo non è conforme all'uso previsto.
L'unità è progettata per utilizzare **esclusivamente** R-290 (gas propano) come refrigerante. Il circuito del refrigerante è sigillato. La manutenzione dell'unità deve essere eseguita solo da un tecnico qualificato.

Ci riserviamo il diritto di apportare modifiche tecniche al prodotto nel processo di miglioramento e sviluppo delle capacità operative. In caso di necessità di ricambi, utilizzare solo ricambi originali!

Indice simboli

Importanti informazioni tecniche e di sicurezza contenute in queste istruzioni sono contrassegnate da simboli. Seguire le istruzioni per evitare lesioni personali e danni materiali.

Avvertenze:

Questo segnale vi avverte di un pericolo imminente che comporterà gravi lesioni personali o la morte.

Questo segnale indica situazioni pericolose che possono portare a gravi lesioni personali o alla morte.

Questo simbolo indica situazioni pericolose che, se non evitate, potrebbero provocare lesioni minori o danni, malfunzionamento o distruzione del dispositivo.

Avviso di pericolo generale La mancata osservanza potrebbe causare la morte.

Quando si eseguono interventi sulle apparecchiature elettroniche (manutenzione, riparazione, ecc.), assicurarsi sempre di scollegare preventivamente la spina di rete.

Avviso di tensione elettrica pericolosa.
La mancata osservanza potrebbe causare la morte.

Attenzione all'inalazione di fumi e polveri tossiche. La mancata osservanza potrebbe causare la morte.

Simboli e illustrazioni:

Leggere attentamente! Leggere le istruzioni prima dell'uso.

Suggerimento! Questo simbolo evidenzia suggerimenti e informazioni che devono essere osservati per un funzionamento efficiente e senza problemi del dispositivo.

Smaltire l'olio usato nel rispetto dell'ambiente!

Norme di sicurezza generali

Osservare le avvertenze di sicurezza e di avvertimento sul dispositivo e seguire le istruzioni! Oltre alle istruzioni contenute nel presente manuale, devono essere prese in considerazione le norme generali di sicurezza e antinfortunistiche del legislatore.

Generale

- In caso di primo utilizzo chiedere aiuto ad uno specialista. Vietato l'utilizzo del dispositivo da bambini e ragazzi al di sotto dei 18 anni. Ragazzi al di sopra dei 16 anni possono utilizzare il prodotto solo se in presenza di uno specialista. Prestare o dare l'apparecchio solo a persone che ne conoscono bene il funzionamento. Si prega di includere le istruzioni per l'uso nella fornitura.
  Le persone addette all'utilizzo sono responsabili nei confronti di terzi. Tenere le altre persone lontane durante l'uso del dispositivo. La distrazione può causare la perdita di controllo del dispositivo.
- L'utente deve sapere come fermare il dispositivo in caso di emergenza. L'utente deve avere familiarità con tutti i comandi, le scatole di derivazione e i collegamenti dell'apparecchiatura.
- Non modificare mai il dispositivo e i suoi dispositivi di funzionamento e di sicurezza, né rendere inutilizzabili i dispositivi di funzionamento e di sicurezza. Le modifiche all'unità e le modifiche ai dispositivi di funzionamento e di sicurezza mettono in pericolo la vostra sicurezza e possono causare danni all'unità.
- Non azionare mai un dispositivo che non sia sicuro da utilizzare. Se il dispositivo mostra segni di malfunzionamento o di difetto, spegnerlo immediatamente. In caso di dubbio si prega di contattare il nostro servizio clienti. Proteggere il dispositivo da accessi non autorizzati. L'utente è responsabile di incidenti e danni ad altre persone, alle loro cose e agli animali.
- Non perdere mai di vista il dispositivo durante il funzionamento. Una persona deve essere vicina in caso di emergenze.
- Non girare, inclinare o spostare mai il dispositivo mentre è in funzione.
- Per il funzionamento, posizionare il dispositivo su una superficie ignifuga a livello del suolo che possa sopportare il peso del dispositivo. Accertarsi sempre che il dispositivo sia fermo e sicuro.
- Prima di lavorare con il dispositivo verificare che funzioni correttamente. Non utilizzare un utensile elettrico con un interruttore difettoso. Dispositivi difettosi possono mettere in pericolo la vostra sicurezza e quella degli altri.

- Utilizzare il dispositivo, gli accessori e gli strumenti secondo queste istruzioni. Tenere conto delle condizioni di lavoro e del lavoro da svolgere. L'utilizzo del dispositivo per applicazioni diverse da quelle previste può portare a situazioni di pericolo.
- Tenere i dispositivi non utilizzati e i loro strumenti fuori dalla portata dei bambini. Non consentire l'uso del dispositivo a persone che non hanno familiarità con il dispositivo o che non hanno letto le istruzioni. Das Gerät ist gefährlich, wenn es von unerfahrenen Personen benutzt wird. I bambini e gli animali devono mantenere una distanza minima di 10 m dalla zona operativa.
- Osservare le norme di protezione dal rumore quando si utilizza l'apparecchio in zone residenziali.

Sicurezza elettrica:

- Il dispositivo genera una quantità di elettricità sufficiente a provocare scosse elettriche mortali se utilizzato in modo improprio o se vengono toccate parti sotto tensione.
- Se si desidera prolungare il cavo di collegamento, utilizzare solo prolunghe adatte all'uso all'esterno. Questa misura riduce il rischio di scosse elettriche.
- Non utilizzare il cavo di alimentazione per scopi diversi dal trasporto, dall'appendere o scollegare il dispositivo.

- Tenere il cavo lontano da calore, olio, spigoli vivi o parti mobili del dispositivo. Non schiacciare, piegare, schiacciare o annodare il cavo sotto il dispositivo. Srotolare sempre completamente la linea.
- Non immergere mai la linea in acqua o altri liquidi. Cavi danneggiati, bagnati o aggrovigliati aumentano il rischio di scosse elettriche.

- Non esporre mai il dispositivo a pioggia, neve, umidità o umidità. Utilizzare il dispositivo solo quando tutti i collegamenti sono asciutti e sicuri. L'infiltrazione di acqua nel dispositivo aumenta il rischio di scosse elettriche.
- Evitare il contatto con parti collegate a terra come tubi, radiatori, stufe e frigoriferi. Il rischio di scosse elettriche aumenta se il corpo è collegato a terra.

- Non sovraccaricare mai il dispositivo. Per il vostro lavoro, utilizzate i di-

spositivi destinati a questo scopo. Nella gamma di prestazioni specificate si lavora meglio e in modo più sicuro.

- Assicurarsi che altre persone, compresi gli animali, siano a distanza di sicurezza dalla zona di lavoro. Chiunque entri nell'area di lavoro deve indossare attrezzature di protezione personale.
- Arrestare il motore e attendere che l'unità si raffreddi prima di effettuare le regolazioni, la manutenzione degli accessori o lo spostamento dell'unità. Questa precauzione impedisce l'avviamento accidentale del dispositivo.
- Mantenere le prese d'aria e l'alloggiamento liberi da polvere e sporcizia. Soffiare il dispositivo a bassa pressione con aria compressa.

Pericolo di incendio, esplosione e superfici calde

- Il dispositivo può generare scintille che possono infiammare polvere, liquidi o vapori infiammabili. Non utilizzare il dispositivo in prossimità di materiali facilmente infiammabili o di gas esplosivi.
- Non posizionare mai oggetti sopra l'unità e non coprire mai l'unità durante il funzionamento.

- Tenere i materiali infiammabili lontano dal dispositivo. In caso di incendio, non spegnere mai il dispositivo con acqua. Utilizzare un estintore adatto. Non inalate mai il fumo - se lo fate, consultate immediatamente un medico.
  consultare
- L'R-290 (propano) è infiammabile e più pesante dell'aria.

- Il gas propano utilizzato nell'apparecchio è inodore. Se viene rilevata una perdita, evacuare immediatamente tutte le persone dal negozio, ventilare il locale e avvisare i vigili del fuoco locali per informarli che si è verificata una fuga di gas propano.
- All'interno o in prossimità dell'apparecchiatura non devono essere utilizzate fiamme libere, sigarette o altre possibili fonti di accensione.

Altri rischi

Si avverte l'utente che è possibile incorrere in pericoli dovuti a determinati impieghi del dispositivo anche osservando le norme di sicurezza e di utilizzo fornite dal produttore.

I rischi possono essere ridotti al minimo se si rispettano le istruzioni di sicurezza, l'uso previsto e tutte le istruzioni per l'uso descritte nelle istruzioni per l'uso. I rischi residui si manifestano attraverso eccessiva. I rischi residui si manifestano anche attraverso l'eccessiva esposizione ai rumori di funzionamento del dispositivo. Questo può portare ad una temporanea perdita temporanea dell'udito o alla sordità. In presenza di questi sintomi è necessario consultare il medico.

Dopo la spedizione

- Prima diinstallareil prodotto, rimuovere completamente tutto il materiale di imballaggio.
- In caso di smaltimento dell'imballaggio, osservare le norme vigenti nel proprio paese.
- Riciclare materiali di imballaggio riciclabili.
- Controllare che il prodotto e gli accessori siano completi.
- Se mancano dei pezzi di ricambio, si prega di contattare il nostro servizio clienti.
- Si prega di tenere a portata di mano il numero cliente, il numero di ricevuta e il numero d'ordine.

Conservare l'imballaggio del dispositivo.
La confezione può essere necessaria durante il periodo di garanzia. In caso di danni, si prega di contattare il nostro servizio clienti.

Descrizione del dispositivo

L'essiccatore per edifici funziona secondo il principio della condensazione. L'aria ambiente viene aspirata attraverso un filtro e un elemento di raffreddamento. Qui i vapori d'acqua presenti nell'aria si condensano in goccioline d'acqua e finiscono nella vaschetta dell'acqua di condensa. Per ottimizzare l'effetto di asciugatura dell'apparecchio, è importante tenere la stanza chiusa il più possibile. Il refrigerante utilizzato è l'ecologico R290. L'R290 non ha effetti nocivi sullo strato di ozono (ODP), ha un effetto serra trascurabile (GWP) ed è disponibile in tutto il mondo. Grazie alla sua efficiente energia R290 è un refrigerante molto adatto a questa applicazione.

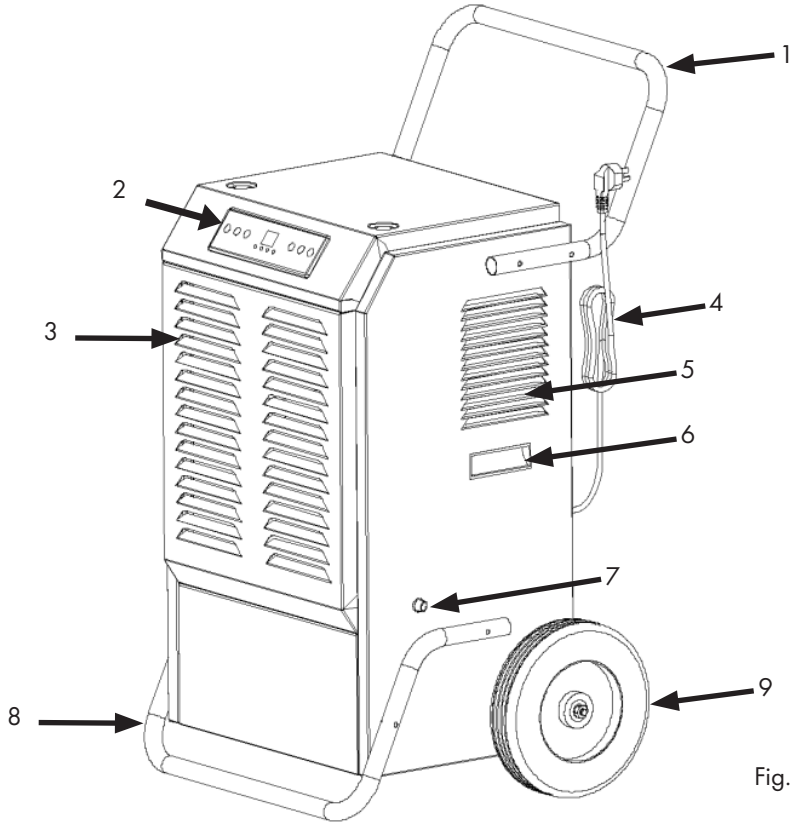

Fig. 1

1. Maniglia	4. Cavo	7. Uscita acqua
2. Display	5. Uscita aria	8. Piedi di appoggio
3. Presa d'aria	6. Maniglia laterale	9. Ruota di trasporto

Prima della messa in funzione

	ATTENZIONE
	Collocare sempre al dispositivo in posizione orizzontale e verticale.

- Aprire la scatola e rimuovere l'unità.
- Rimuovere l'imballaggio dall'unità.
- Assicurarsi che i collegamenti siano eseguiti correttamente.
- Srotolare completamente il cavo elettrico. Assicurarsi che il cavo di rete non sia danneggiato e non danneggiarlo quando lo si srotola.

Cablaggio:

- Tutti gli interventi devono essere eseguiti esclusivamente da personale qualificato.
- C'è il rischio di scosse elettriche!
- Il collegamento utilizzato deve essere dotato di un interruttore differenziale (RCD)

Funzionamento/impostazione del deumidificatore:

- Evitare porte e finestre aperte.
- Per garantire la circolazione dell'aria in tutta la stanza, il deumidificatore deve essere collocato possibilmente al centro della stanza. Se ciò non è possibile, deve essere impostato in modo che l'aria possa essere aspirata e soffiata senza ostacoli. La distanza minima dalla parete deve essere di almeno 50 cm.
- Essere posizionati orizzontalmente in modo che l'acqua di condensa possa defluire senza ostacoli.
- Mantenere una distanza sufficiente dalle fonti di calore (ad es. radiatori).
- Il deumidificatore non funziona se l'umidità ambientale è inferiore al valore impostato sull'unità.
- Accendere l'unità solo quando la temperatura ambiente è compresa tra 5°C e 38°C.
- Non utilizzare l'unità in un ambiente con un elevato contenuto di polvere o di cloro.
- Dopo l'avvio del compressore, la ventola e il compressore devono funzionare per almeno 3 minuti. Dopo lo spegnimento, attendere almeno 3 minuti prima di riaccendere l'apparecchio.
- Trasportare l'unità solo in posizione verticale.
- Se l'apparecchio è stato inclinato di oltre 45°, lasciarlo in posizione verticale per almeno 24 ore prima di metterlo in funzione.

Montaggio

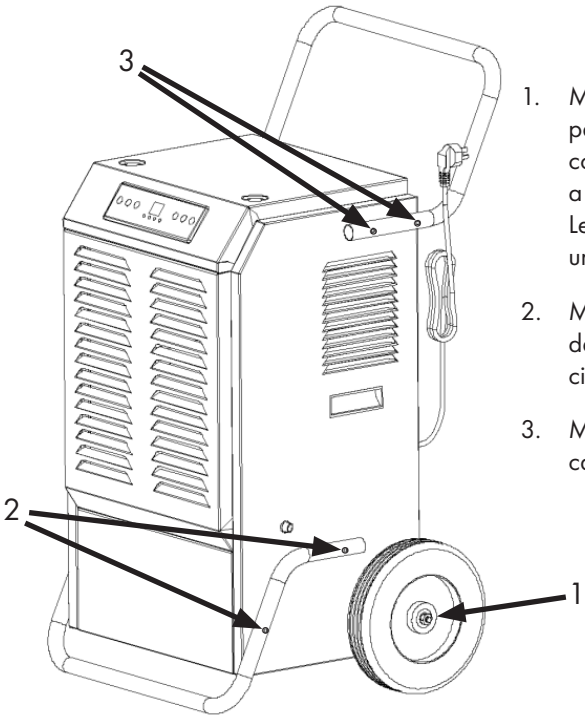

1. Montare le ruote di trasporto sulla parte inferiore dell'essiccatoio da costruzione. Montare una rondella a sinistra e a destra di ogni ruota. Le ruote vengono poi avvitate con un dado.
2. Montare il piede di supporto sul deumidificatore con due viti su ciascun lato.
3. Montare la maniglia sul deumidificatore con due viti su ciascun lato.

Fig. 2

Uscita acqua:

La macchina può essere posizionata vicino allo scarico. Il tubo dell'acqua non deve essere attorcigliato e piegato.

a. viene fornito un tubo dell'acqua di 1,5 m (0,5 m all'interno della macchina e 1,0 m all'esterno). Se il tubo dell'acqua può raggiungere le acque reflue, non è necessario collegare un altro lungo tubo dell'acqua.
b. Se si desidera collegare un tubo dell'acqua lungo, preparare un tubo dell'acqua lungo (16 mm), inserirlo nel tubo dell'acqua in dotazione e serrarlo.

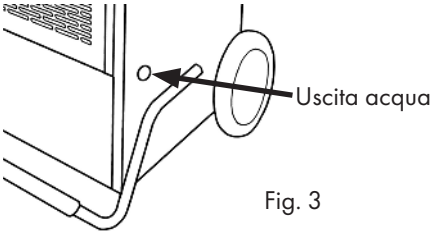

Fig. 3

Messa in funzione

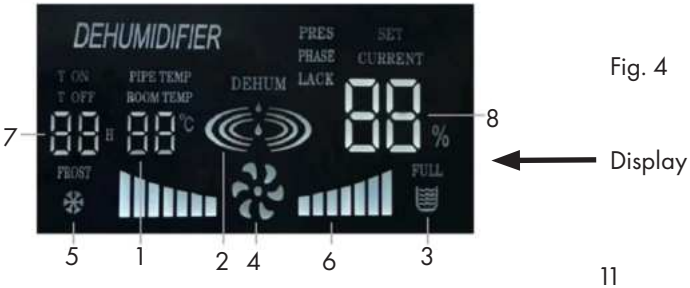

Fig. 4

Pulsanti del display

Fig. 5

1. Visualizzazione della temperatura ambiente	
2. Modalità di deumidificazione	Display permanente = unità deumidificata (il compressore e la ventola funzionano)
	Display lampeggiante = l'unità non deumidifica (compressore spento)
3. Il serbatoio di raccolta dell'acqua è pieno	
4. Ventola in funzione	
5. La funzione di sbrinamento è attivata	
6. Intensità del ventilatore	
7. Contatore delle ore di funzionamento	
8. Umidità relativa in %	
9. (1h- 24h)	
10. Impostazione dell'umidità 20%-90%	
11. Interruttore on-off	

Impostazioni:

Display a LED: Visualizza l'umidità, la temperatura, l'impostazione dell'umidità e la velocità del vento.

ON/OFF:

Dopo aver collegato il cavo di rete, lo schermo a LED visualizza la temperatura e l'umidità interna e il cicalino suona. Premere il pulsante ON/OFF per avviare l'unità, premere il pulsante ON/OFF una seconda volta per arrestare l'unità.

Sbrinamento automatico:

Lo sbrinamento può influire sulla deumidificazione. Il
L'unità dispone di una funzione di sbrinamento automatico. Durante lo sbrinamento, il compressore si spegne e la spia "Defrost" si accende. Dopo lo sbrinamento, l'unità passa automaticamente alla modalità di deumidificazione/normale.

Deumidificazione dell'auto:

a. Premere "+" o "-" per controllare la temperatura attuale e impostare l'umidità desiderata. L'impostazione si blocca se non si preme il pulsante entro 10 secondi.
b. Quando l'umidità ambientale è ≤3% del valore impostato, l'unità interrompe la deumidificazione e sul display LED si accende la scritta "DEHUM". Se l'umidità ambientale è ≥3% del valore impostato, l'unità viene automaticamente impostata in modalità operativa.

☞ Se sul display LED compare la scritta "E2", significa che il Che il sensore di umidità è difettoso e "E3" che il sensore di temperatura è difettoso.

Timer di funzionamento e timer per l'accensione/spegnimento ritardato:

a. Impostazione del tempo: Premere il tasto del timer, non appena il timer sul pannello LED si accende, è possibile impostare l'ora "Timer +" imposta le ore; "Timer -" imposta i minuti Impostare i minuti. L'impostazione si blocca se non si preme il pulsante entro 10 secondi.
b. Timer per l'accensione ritardata: Premere due volte Timer per attivare il timer. Con "Timer+" si impostano le ore, con "Timer -" i minuti. L'unità si accende non appena viene raggiunto il tempo impostato.
c. Timer per lo spegnimento ritardato: Premere tre volte Timer per accendere il timer. Con "Timer+" si impostano le ore, con "Timer -" i minuti. L'apparecchio si spegne non appena viene raggiunto il tempo impostato.
d. Lasciare: Premere quattro volte il pulsante di allarme per uscire dalla modalità "Timer".
e. Annullamento del timer: Modificare il set point su "00" per eliminare il timer.

Pulizia, cura e manutenzione

Pulire il filtro d'aria: (Ogni due settimane)

⚠	**ATTENZIONE**
	Non utilizzare l'apparecchio senza un filtro dell'aria, altrimenti l'evaporatore potrebbe contaminarsi.

In caso di malfunzionamenti, spegnere il dispositivo, scollegare la presa elettrica e contattare il servizio clienti.

1. Pulire l'unità con un panno morbido e umido.
2. Estrarre la griglia sul pannello anteriore per accedere al filtro.
3. Il filtro dell'aria è rimovibile per facilitare la pulizia. Rimuovere il Tessuto filtrante dall'unità.
4. Utilizzare un panno pulito per aspirare la polvere superficiale sul tessuto del filtro. Se il filtro è molto sporco, sciacquarlo con acqua di rubinetto. Asciugare completamente il filtro prima di reinserirlo nella griglia di ingresso dell'aria.

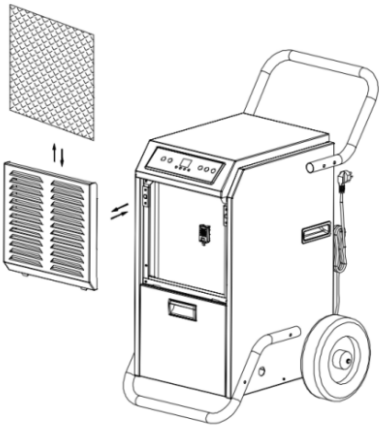

Fig. 6

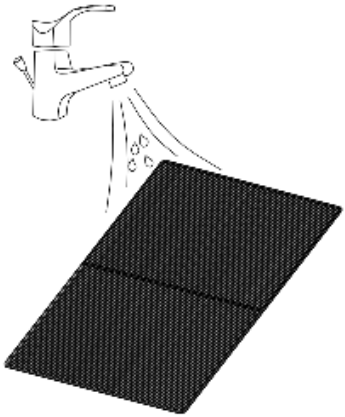

Fig. 7

Trasporto e conservazione

Generale

	AVVERTENZA
	Superfici calde. Evitare il contatto con parti calde del dispositivo. Lasciare raffreddare il parti.

- Se non si utilizza il dispositivo, posizionarlo in modo tale che nessuna persona sia in pericolo.
- Conservare il dispositivo in un'area chiudibile a chiave inaccessibile a bambini e persone non autorizzate.

Conservare il dispositivo solo alle seguenti condizioni:

- Non conservare all'aperto.
- Conservare in un luogo asciutto e privo di polvere.
- Non esporre a polvere aggressiva e pioggia.
- Proteggere dalla luce solare e dal freddo estremo (sotto i -10 C).
- Evitare gli urti meccanici.
- Stoccaggio a lungo termine - Se si prevede di utilizzare l'unità per un lungo periodo di tempo (più di qualche settimana), è meglio pulirla e asciugarla completamente.

Conservare l'unità seguendo le seguenti istruzioni: Scollegare il cavo di alimentazione del dispositivo a muro. Scaricare l'acqua rimanente dall'apparecchio. Pulire il filtro e lasciarlo asciugare completamente in un luogo ombreggiato. Raccogliere il cavo di rete sul retro dell'unità. Rimettere il filtro al suo posto. Conservare l'unità in un luogo ventilato, asciutto, non corrosivo e in un luogo sicuro.

☞ L'apparecchio deve essere tenuto in posizione verticale quando viene riposto.

Attenzione: L'evaporatore all'interno dell'unità deve essere asciugato. Asciugarlo prima di imballare l'unità per evitare di danneggiare i componenti e la muffa. Scollegare l'apparecchio e riporlo in un luogo asciutto e aperto per alcuni giorni per farlo asciugare. Un altro modo per asciugare l'unità è quello di impostare un'umidità superiore di oltre il 5% rispetto all'umidità ambientale per forzare la ventola ad asciugare l'evaporatore per alcune ore

Risoluzione dei problemi

Tabella 1

Errore	Possibile causa	Soluzione
Il Dispositivo non si avvia	Collegamenti di rete interrotto	cavo Controllare la tenuta di tutti i collegamenti dei cavi visibili.
	L'indicatore del livello dell'acqua si accende	Svuotare il serbatoio di raccolta dell'acqua
	Umidità del locale inferiore a quella impostata	Impostare il valore inferiore
Dispositivo condensa poca o nessuna acqua	Filtro dell'aria sporco	Pulire il filtro d'aria
	Filtro dell'aria intasato	Eliminare la stitichezza
	Controllare se la temperatura ambiente è inferiore a 20 C	È normale. Bassa umidità in un ambiente a bassa temperatura
	L'umidità impostata è superiore al valore di umidità attuale	Impostare il valore di umidità al di sotto del valore di umidità corrente
Perdite d'acqua	Tracimazione durante lo spostamento dell'unità	Svuotare il serbatoio dell'acqua prima del trasporto
	Tubo di drenaggio attorcigliato	Posizionare il tubo di scarico in modo diverso
Rumori o vibrazioni insolite	L'unità si appoggia in modo irregolare sul pavimento	Posizionare l'unità su un pavimento piano e
	Viti, dadi o altre parti allentate	Fissare le parti se non devono essere fissate si prega di contattare il produttore
	Il rumore sembra quello dell'acqua corrente	Il suono proviene dal flusso Il refrigerante è normale.

Guasto	Causa	Soluzione
E1	Sensore di temperatura difettoso	Far sostituire il sensore di temperatura
E2	Difetto del sensore di umidità	Far sostituire il sensore di umidità

Dati tecnici

Modello	Specifiche BT3-158L,5-20
Capacità del deumidificatore (30 C e 80% di umidità relativa)	158L al giorno
Alimentazione	AC220-240V/50Hz
Potenza	1970W
Amperaggio (A)	6,7 A
Liquido di raffreddamento	R290/230gm
Dimensioni (LxPxH)	1130 x 677 x 658
Peso	circa 61 kg
Livello sonoro	circa 68 dB(A)
Temperatura di esercizio	5-38 C
Intervallo di umidità	35% - 90%

Smaltimento

Il rilascio di refrigerante nell'atmosfera è severamente vietato.

Smaltire il dispositivo usato in conformità alle norme nazionali. Per lo smaltimento del dispositivo osservare le norme vigenti nel proprio paese e nel proprio comune.

	ATTENZIONE
	Rendere il dispositivo inutilizzabile prima dello smaltimento per evitare un uso improprio e i relativi pericoli.

Non smaltire mai il dispositivo nei rifiuti domestici.

Osservare le norme ambientali per lo scarico dell'olio e della benzina usati. Non lasciate mai che l'olio usato o la benzina finiscano nel terreno!

Pezzo di ricambio

Potete trovare i ricambi più richiesti ai seguenti link del nostro sito web nella categoria "ricambi" sotto la categoria "ricambi":

https://www.rocket-tools.it/Parti-di-ricambio/?mpn=BT3-B158L

Garanzia

Tutte le informazioni e le note contenute in queste istruzioni sono state redatte in conformità alle norme vigenti e allo stato attuale dello sviluppo tecnico, nonché alla nostra pluriennale esperienza e conoscenza.
Le traduzioni delle istruzioni sono state realizzate in base alle nostre conoscenze.
EBERTH concede una garanzia di 24 mesi dalla data di acquisto in conformità alle disposizioni di legge.
La prova d'acquisto è obbligatoria per i diritti di garanzia.
EBERTH non si assume alcuna garanzia per i dispositivi i cui numeri di serie sono stati falsificati, modificati o rimossi.

I diritti di garanzia non esistono:

- ◊ Danni causati da un uso improprio,
- ◊ Danni, dovuti ad influenze esterne, parti soggette ad usura

In caso di domande, contattare il servizio clienti Rocket Tools.
A tale scopo, si prega di tenere a portata di mano le informazioni relative alla designazione dell'articolo, al numero cliente e al numero di fattura.

Servizio clienti

Kurfürstendamm 170
10707 Berlin
Germania

Email: service@rocket-tools.it
Website: www.rocket-tools.it
Telefono: +49 30 692 061 876

Dichiarazione di conformità CE

Con la presente dichiariamo,
Rocket Tools GmbH
Kurfürstendamm 170
10707 Berlin, Germania.

Che i dispositivi descritti di seguito sono conformi ai requisiti fondamentali di sicurezza e salute delle direttive CE, sia per la loro progettazione e costruzione, sia nelle versioni da noi commercializzate. In caso di modifica del dispositivo non concordata con noi, la presente dichiarazione perde la sua validità.

Denominazione dei dispositivi:	BT3-B158L
Direttive CE pertinenti:	2014/35/EU 2014/30/EU
Norme applicate:	EN 12100: 2010-11 EN 60335-1: 2012/AC:2014 EN 60335-2-40:2003+A13:2012 EN 55014-1:2006 + A2:2011 EN 55014-2:2015

Luogo, data: Berlin, 10.05.2023

Dati del firmatario:

Andreas Hebestreit
Direttore Generale

Notizie

EBERTH

Secador de edificios

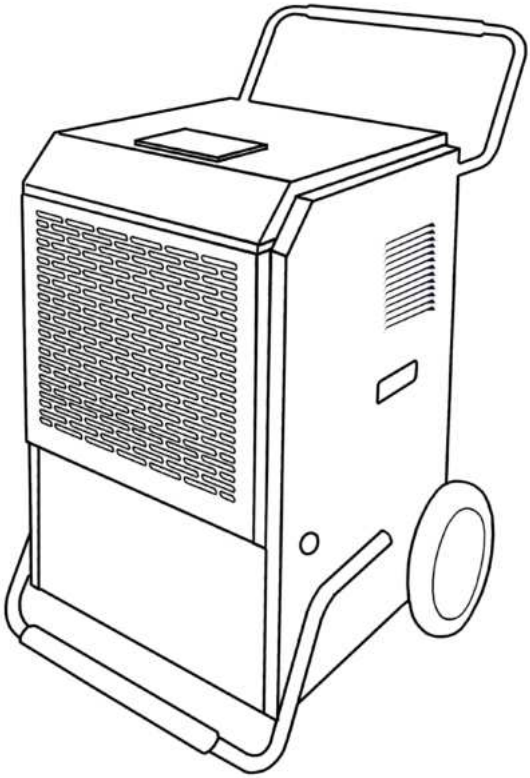

INSTRUCCIONES DE USO

BT3-B158L

DE EN FR IT **ES** NL PL SE

Indice de contenidos

Indice de contenidos 3
Entrega 4
Uso previsto 5
Explicación de los símbolos 6
Advertencias 6
Símbolos e ilustraciones 6
Instrucciones de seguridad 7
Riesgos residuales 10
Después del suministro 10
Descripción del dispositivo 11
Antes de la puesta en marcha 12
Montaje 13
Salida de agua: 13
Puesta en marcha 14
Ajustes: 15
Limpieza, cuidado y mantenimiento 16
Almacenamiento y transporte 17
General: 17
Localización de fallos 18
Datos técnicos 19
Reciclaje 20
Piezas de repuesto 20
Garantía 21
Servicio al cliente 21
Declaración de conformidad CE 22
Notas 23

Lea siempre atentamente el manual de instrucciones.

El operador debe leer y comprender las instrucciones de funcionamiento para garantizar una manipulación segura. Incluso operarios con experiencia en el uso del equipo deben leer y comprender las instrucciones de uso.
Los operadores insuficientemente informados pueden ponerse en peligro a sí mismos y a otras personas por un uso inadecuado. Mantenga el manual de instrucciones al alcance de la mano.
El personal de operación, de mantenimiento y de limpieza debe leer el manual de instrucciones.
En caso que el dispositivo sea entregado a un tercero, entregue también el manual de instrucciones.

Entrega

Los últimos cambios técnicos pueden diferir de las explicaciones y dibujos aquí descritos.

Las ilustraciones mostradas se refieren al motor Secador de edificios. La secadora del edificio
no difieren en su modo de funcionamiento.
Incluido en la entrega:

- 1x EBERTH Secador de edificios 158L
- 1x filtro de aire
- 1x manual de instrucciones

Uso previsto

La seguridad de funcionamiento del dispositivo sólo está garantizada si se utiliza de acuerdo con la información contenida en el manual de instrucciones. Cualquier otro uso del dispositivo más allá del uso previsto se considera un uso inapropiado.
El deshumidificador es adecuado para su uso en casas y edificios. Se utiliza para secar paredes húmedas tras daños causados por el agua o para reducir la humedad en recintos cerrados. Observancia de todas las instrucciones de seguridad, cumplimiento de todas las
Deben tenerse en cuenta las indicaciones del manual de instrucciones y el cumplimiento de las medidas de funcionamiento, mantenimiento y reparación prescritas por el fabricante.
Además, deben cumplirse todas las normas pertinentes de prevención de accidentes, así como otras normas de trabajo y seguridad generalmente reconocidas. Cualquier uso que vaya más allá no es conforme con el uso previsto.
La unidad está diseñada para utilizar **únicamente** R-290 (gas propano) como refrigerante. El circuito de refrigerante está sellado. Sólo un técnico cualificado debe intentar reparar la unidad.

Nos reservamos el derecho de realizar cambios técnicos, para mejorar las características operativas y , desarrollo posterior. Si necesita piezas de repuesto, ¡utilice sólo piezas de repuesto originales!

Explicación de los símbolos

Las informaciones importantes de seguridad y técnicas de este manual de instrucciones se indican mediante símbolos. Siga las instrucciones para evitar lesiones personales y daños materiales.

Advertencias

Este símbolo llama la atención sobre un peligro inminente que puede provocar lesiones físicas graves o hasta mortales.

Este símbolo indica situaciones peligrosas que pueden provocar lesiones corporales graves o hasta la muerte.

Este símbolo indica situaciones peligrosas que pueden provocar lesiones o daños menores, mal funcionamiento y destrucción del dispositivo.

Advertencia de peligro general. La inobservancia existir peligro de muerte!

Cuando trabaje en equipos electrónicos (mantenimiento, reparación, etc.), asegúrese siempre de desconectar previamente el enchufe de la red.

Advertencia de tensión eléctrica peligrosa.
La inobservancia existir peligro de muerte!

Advertencia contra la inhalación de vapores y polvos tóxicos. La inobservancia existir peligro de muerte!

Símbolos e ilustraciones

Por favor, lea! Antes del uso, lea el manual de instrucciones.

¡Tip! Este símbolo resalta consejos e información que deben ser observados para un funcionamiento eficiente y sin problemas del dispositivo.

Elimine la gasolina y el aceite usado de forma respetuosa con el medio ambiente.

Instrucciones de seguridad

Observe los avisos de seguridad y advertencia del dispositivo y siga las! Además de las indicaciones de este manual de instrucciones deben observarse las normas generales de seguridad , y prevención de riesgos laborales del legislador.

General:

- Como primer usuario, deber un especialista le dará instrucciones. Los niños y adolescentes menores de 18 años no están autorizados a utilizar el dispositivo. Si un adolescente mayor de 16 años es formado por un experto bajo supervisión, queda exento de la prohibición. Sólo preste o entregue el dispositivo a personas que estén familiarizadas con su funcionamiento. Por favor, incluya el manual de instrucciones en la entrega.
  El usuario es responsable ante terceros. Mantenga alejadas a otras personas mientras usa el dispositivo. La distracción puede hacer que pierda el control del dispositivo.
- El usuario debe saber cómo detener el dispositivo en caso de emergencia. El usuario debe estar familiarizado con todos los controles, cajas de conexiones y conexiones del equipo.
- No modifique nunca el dispositivo y sus dispositivos de mando ni de seguridad ni inutilice los dispositivos de mando y de seguridad. Los cambios en el aparato y los cambios en los dispositivos de servicio y de seguridad ponen en peligro su seguridad y pueden causar daños en el aparato.
- No utilice nunca un dispositivo que no sea seguro de manejar. Si el dispositivo muestra algún signo de mal funcionamiento o defecto, apague el dispositivo inmediatamente. En caso de duda, póngase en contacto con nuestro servicio de atención al cliente. Asegure el dispositivo contra el acceso no autorizado. El usuario es responsable de los accidentes y daños que se produzcan a otras personas, a sus propiedades y animales.
- Nunca pierda de vista el aparato durante el funcionamiento. En caso de emergencia, otra persona debe estar cerca.
- Nunca gire, incline o cambie la ubicación de la unidad durante el funcionamiento.
- Para su funcionamiento, coloque la unidad en una superficie ignífuga a nivel del suelo que pueda soportar el peso de la unidad. Asegure siempre una estado firme y segura.
- Antes de trabajar con el aparato, compruebe que funciona correctamente. No utilice

un dispositivo cuyo interruptor esté defectuoso. Los dispositivos defectuosos pueden poner en peligro su seguridad y la de los demás.

- Utilice el dispositivo, los accesorios y las herramientas de acuerdo con estas instrucciones. Tengan en cuenta las condiciones de trabajo y el trabajo a realizar. El uso del dispositivo para aplicaciones distintas a las previstas puede conducir a situaciones peligrosas.
- Mantenga los dispositivos no utilizados y sus herramientas fuera del alcance de los niños. No permita que usen el dispositivo personas que no estén familiarizadas con él o que no hayan leído las instrucciones. El dispositivo es peligroso si lo utilizan personas inexpertas. Los niños y los animales deben mantenerse a una distancia mínima de 10 m del área de operaciones.

- Observe las normas de protección acústica cuando utilice el aparato en zonas residenciales.

Seguridad eléctrica:

- El dispositivo genera suficiente electricidad como para causar una descarga eléctrica fatal si se utiliza de forma inadecuada o si se tocan partes vivas.
- Si desea extender el cable de conexión, utilice únicamente cables de extensión que sean adecuados para su uso en el exterior. Esta medida reduce el riesgo de descarga eléctrica.

- Nunca utilice el enchufe para ningún otro propósito que no sea transportar, colgar o desconectar el producto.
- Mantenga el cable alejado del calor, aceite, bordes afilados o partes móviles. Nunca pellizque, doble, apriete o anude el cable debajo del aparato. Siempre desenrolle el cable completamente.

- Nunca sumerja el cable de alimentación en agua u otros líquidos. Los cables dañados, mojados o enredados aumentan el riesgo de descarga eléctrica.
- No exponga nunca el dispositivo a la lluvia, la nieve o la humedad. Utilice el dispositivo sólo cuando todas las conexiones estén secas y seguras. La penetración de agua en el dispositivo aumenta el riesgo de descarga eléctrica.

- Evite el contacto con piezas conectadas a tierra como tuberías, radiado-

res, estufas y refrigeradores. Existe un mayor riesgo de descarga eléctrica si su cuerpo está conectado a tierra.

- Nunca sobrecargue el dispositivo. Para su trabajo, utilice los dispositivos destinados a este fin. Trabajar mejor y más seguro en el rango de rendimiento especificado.
- Asegúrese de que las demás personas, incluidos los animales, se encuentren a una distancia segura de la zona de trabajo. Toda persona que entre en el área de trabajo debe usar equipo de protección personal.
- Detenga el motor y espere a que la unidad se enfríe antes de hacer ajustes, revisar los accesorios o mover la unidad. Esta precaución previene la operación accidental.
- Mantenga los conductos de ventilación y la carcasa libres de polvo y suciedad. Sople el dispositivo a baja presión con aire comprimido.

Riesgo de incendio, explosión y superficies calientes

- La unidad puede generar chispas que pueden encender el polvo, los líquidos inflamables o los vapores. El aparato no debe utilizarse cerca de materiales inflamables o gases explosivos.
- Nunca coloque objetos sobre la unidad ni la cubra durante el funcionamiento.
- Mantenga los materiales inflamables lejos del dispositivo. En caso de incendio, nunca extinguir el aparato con agua. Use un extintor de incendios adecuado. Nunca inhale el humo, si lo hace, consulte a un médico inmediatamente.
  consulte

- El R-290 (propano) es inflamable y más pesado que el aire.
- El gas propano utilizado en el aparato es inodoro. Si se detecta una fuga, evacúe inmediatamente a todas las personas del local, ventile la habitación y avise a los bomberos locales para informarles de que se ha producido una fuga de gas propano.
- No se utilizarán llamas desnudas, cigarrillos u otras posibles fuentes de ignición dentro o cerca del equipo.

Riesgos residuales

Incluso si se cumplen todas las normas de seguridad pertinentes y el uso previsto especificado por el fabricante, puede haber riesgos debido al diseño determinado por el uso previsto.

Los riesgos pueden reducirse al mínimo si se respetan las instrucciones de seguridad, el uso previsto y todas las instrucciones descritas en el manual de instrucciones. Los riesgos residuales se manifiestan a través de excesiva Los riesgos adicionales también se manifiestan a través de una exposición excesiva al funcionamiento del dispositivo. Esto puede dar lugar a una discapacidad auditiva temporal o a una sordera. Si usted tiene tal experiencia física, debe consultar a su médico.

Después del suministro

- Retire favor todo el material de embalaje del dispositivo antes de ponerla en funcionamiento.
- Si se deshace del embalaje, tenga en cuenta la normativa vigente en su país.
- Reciclar materiales de embalaje reciclables.
- Compruebe que el dispositivo y los accesorios estén completos.
- Si falta alguna pieza, póngase en contacto con nuestro servicio de atención al cliente.
- Por favor, tenga a mano la información sobre el número de cliente, el número de recibo y el número de pedido.
  y el número de pedido.

Conserve el embalaje de su dispositivo.
Es posible que necesite el embalaje para el almacenamiento durante el período de garantía. En caso de daños, póngase en contacto con nuestro servicio de atención al cliente.

Descripción del dispositivo

El secador de edificios funciona según el principio de condensación. El aire ambiente pasa a través de un filtro y un elemento de refrigeración. Allí, los vapores de agua presentes en el aire se condensan en gotas de agua y pasan a la bandeja de agua de condensación. Para optimizar el efecto de secado de la unidad, es importante mantener la habitación cerrada en la medida de lo posible. El refrigerante utilizado es el R290, respetuoso con el medio ambiente. El R290 no tiene efectos nocivos sobre la capa de ozono (PAO), su efecto invernadero (PCA) es insignificante y está disponible en todo el mundo. Gracias a su eficiente R290 es un refrigerante muy adecuado para esta aplicación.

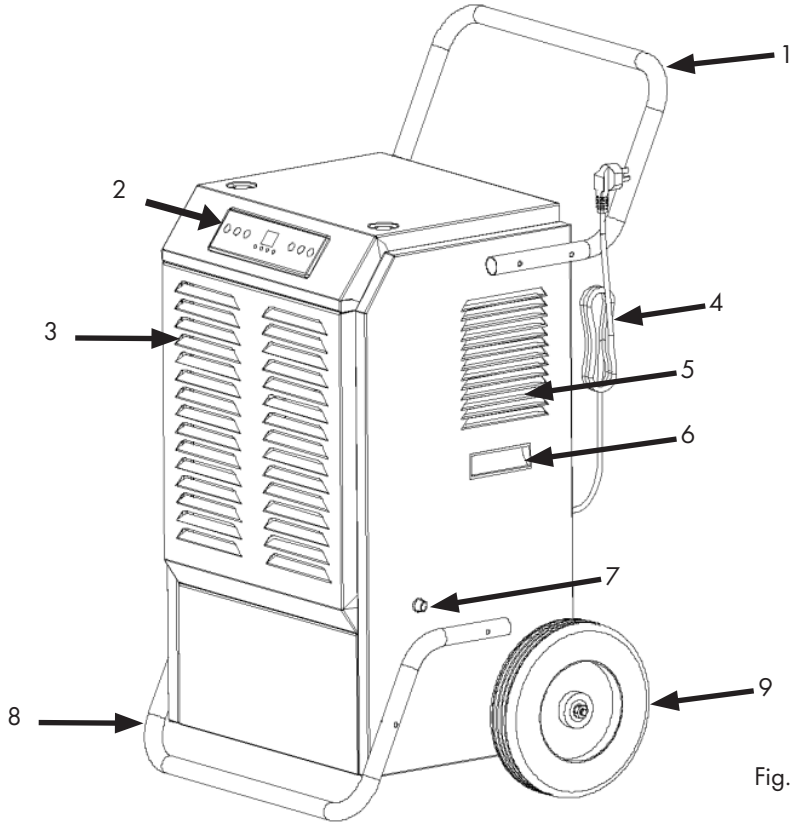

Fig. 1

1. mango	4. Cable	7. Salida de agua
2. Mostrar	5. Salida de aire	8. Pies de apoyo
3. Entrada de aire	6. Asa lateral	9. Rueda de transporte

Antes de la puesta en marcha

	ATENCIÓN
	Coloque siempre el aparato horizontalmente en posición vertical.

- Abra la caja y extraiga la unidad.
- Retire los consumidores de embalaje de la unidad.
- Asegúrese de que las conexiones están limpias y libres de corrosión.
- Desenrolle el cable de alimentación por completo. Asegúrese de que el cable de alimentación no esté dañado y no lo dañe al desenrollarlo.

Cableado:

- Todos los trabajos deben ser realizados únicamente por personal cualificado.
- Existe riesgo de descarga eléctrica
- La conexión utilizada debe estar equipada con un interruptor diferencial (RCD)

Funcionamiento y puesta en marcha del deshumidificador:

- Evite puertas y ventanas abiertas.
- Para garantizar la circulación del aire por toda la habitación, el deshumidificador debe colocarse en el centro de la habitación, si es posible. Si esto no es posible, debe instalarse de forma que el aire pueda aspirarse y expulsarse sin obstáculos. La distancia mínima a la pared debe ser de al menos 50 cm.
- Colocarse en posición horizontal para que el agua condensada pueda evacuarse sin obstáculos.
- Mantén una distancia suficiente de las fuentes de calor (por ejemplo, radiadores).
- El deshumidificador no funciona si la humedad ambiente es inferior al valor ajustado en el aparato.
- Encienda el aparato únicamente cuando la temperatura ambiente esté comprendida entre 5 °C y 38 °C.
- No utilice la unidad en un entorno con alto contenido de polvo o cloro.
- Después de arrancar el compresor, el ventilador y el compresor deben funcionar durante al menos 3 minutos. Después de apagar el aparato, espere al menos 3 minutos antes de volver a encenderlo.
- Transporte el aparato sólo funciona en posición vertical.
- Si el aparato se ha inclinado más de 45°, déjelo en posición vertical durante al menos 24 horas antes de ponerlo en funcionamiento.

Montaje

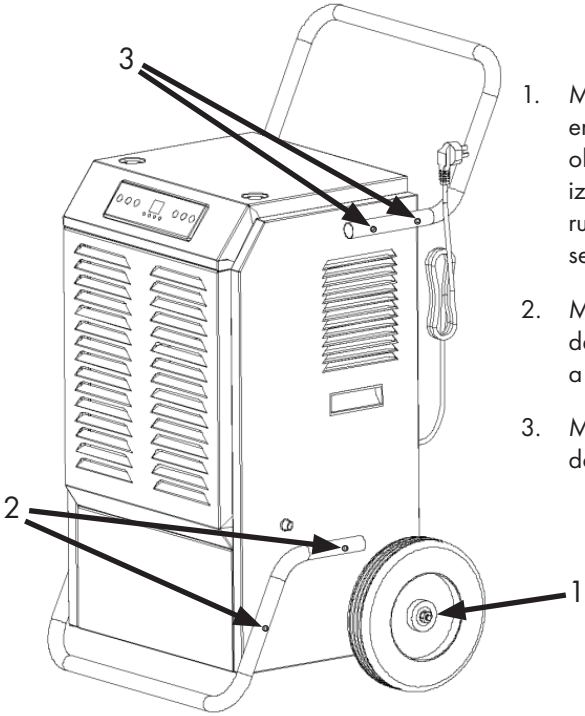

1. Monte las ruedas de transporte en la parte inferior del secador de obra. Monte una arandela a la izquierda y a la derecha de cada rueda. A continuación, las ruedas se atornillan con una tuerca.
2. Monte el pie de apoyo en el deshumidificador con dos tornillos a cada lado.
3. Monte el asa en el deshumidificador con dos tornillos a cada lado.

Fig. 2

Salida de agua:

La máquina puede colocarse cerca del desagüe. La tubería de agua no debe estar doblada ni retorcida.

a. se suministra una tubería de agua de 1,5 m (0,5 m en el interior de la máquina y 1,0 m en el exterior). Si la tubería de agua puede llegar a las aguas residuales, no es necesario conectar otra tubería de agua larga.
b. Si desea conectar un trozo largo de manguera de agua, prepare un tubo de agua largo (16 mm) e insértelo en el tubo de agua suministrado y apriételo.

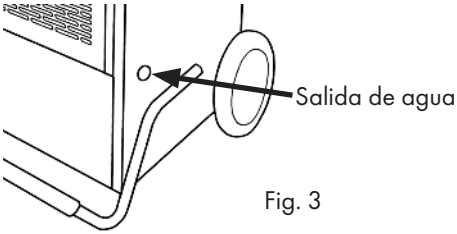

Fig. 3

Puesta en marcha

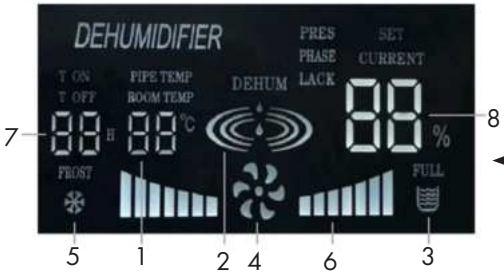

Fig. 4

Mostrar

Botones de visualización

Fig. 5

1.	Visualización de la temperatura ambiente	
2.	Modo deshumidificación	Pantalla permanente = unidad deshumidificada (el compresor y el ventilador funcionan)
		Pantalla parpadeante = el aparato no deshumidifica (compresor apagado)
3.	El depósito de recogida de agua está lleno	
4.	Ventilador en marcha	
5.	La función de descongelación está activada	
6.	Intensidad del ventilador	
7.	Contador de horas de funcionamiento	
8.	Humedad relativa en %	
9.	(1h- 24h)	
10.	Ajuste de humedad 20%-90	
11.	Interruptor de apagado	

Ajustes:

Pantalla LED: Muestra la humedad, la temperatura, el ajuste de humedad y la velocidad del viento.

ON/OFF:

Tras enchufar el cable de red, la pantalla LED muestra la temperatura y la humedad interiores y suena el zumbador. Pulse el botón ON/OFF para poner en marcha la unidad, pulse el botón ON/OFF una segunda vez para detener la unidad.

Deshielo automático:

La descongelación puede afectar a la deshumidificación. En
El aparato dispone de una función de descongelación automática. Durante la descongelación, el compresor se apaga y se enciende el piloto "Descongelar". Tras la descongelación, el aparato pasa automáticamente al modo deshumidificación/normal.

Deshumidificación del coche:

a. Pulse "+" o "-" para comprobar la temperatura actual y ajustar la humedad deseada. El ajuste se bloqueará si no se pulsa el botón en 10 segundos.
b. Cuando la humedad ambiente es ≤3% del valor ajustado, la unidad detiene la deshumidificación y "DEHUM" se enciende en la pantalla LED. Si la humedad ambiente es ≥3% del valor ajustado, la unidad se pone automáticamente en modo de funcionamiento.

☞ Si la pantalla LED muestra "E2", significa que el Sensor de humedad está defectuoso y "E3" que el sensor de temperatura está defectuoso.

Temporizador de funcionamiento y temporizador de encendido/apagado retardado:

a. Ajuste de tiempo: Pulse la tecla del temporizador, en cuanto se encienda el temporizador en el panel LED, podrá ajustar el tiempo "Temporizador +" ajusta las horas; "Temporizador -" ajusta los minutos Ajusta los minutos. El ajuste se bloqueará si no se pulsa el botón en 10 segundos.
b. Temporizador para el encendido retardado: Pulse Timer dos veces para activar el temporizador. Con "Temporizador+" se ajustan las horas, con "Temporizador -" los minutos. El aparato se enciende en cuanto se alcanza la hora programada.
c. Temporizador para desconexión retardada: Pulse Timer tres veces para encender el temporizador. Con "Temporizador+" se ajustan las horas, con "Temporizador -" los minutos. El aparato se apaga en cuanto se alcanza el tiempo programado.
d. Renuncia: Pulse cuatro veces el botón de alarma para salir del modo "Temporizador".
e. Cancelar temporizador: Cambie el punto de consigna a "00" para borrar el temporizador.

Limpiar el filtro de aceite (Cada dos semanas)

⚠	**ATENCIÓN**
	No utilice el aparato sin filtro de aire, de lo contrario el evaporador podría contaminarse.

En caso de avería, desconecte el aparato, desenchufe el enchufe de la red y póngase en contacto con el servicio de cliente.

1. Limpie la unidad con un paño suave y húmedo.
2. Tire de la rejilla del panel frontal para acceder al filtro.
3. El filtro de aire es extraíble para facilitar su limpieza. Retire el Tela filtrante de la unidad.
4. Utilice un paño limpio para aspirar el polvo superficial de la tela filtrante. Si el filtro está muy sucio, enjuáguelo con agua del grifo. Seque completamente el filtro antes de volver a colocarlo en la rejilla de entrada de aire.

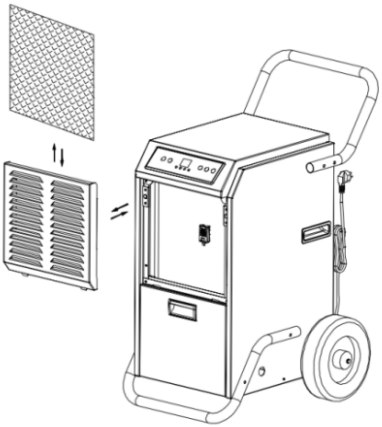

Fig. 6

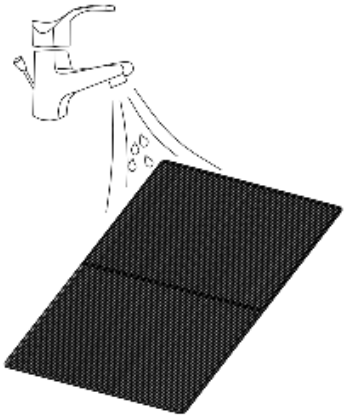

Fig. 7

Almacenamiento y transporte

General:

	ADVERTENCIA
	Superficies calientes. Evite el contacto con partes calientes del aparato. Deja que el partes se enfríe.

- Si no utiliza el aparato, colóquelo de tal manera que no se ponga en peligro a ninguna persona.
- Mantenga el dispositivo en un área con llave que sea inaccesible para los niños y las personas no autorizadas.

Almacene los paquetes sólo bajo las siguientes condiciones:

- No lo almacene al aire libre.
- Almacenar en un lugar seco y libre de polvo.
- No lo exponga a polvo y lluvia agresivos.
- Proteger de la luz solar y del frío extremo (por debajo de -10 C).
- Evite los sacudidas mecánicos.
- Almacenamiento a largo plazo - Si va a utilizar la unidad durante un largo periodo de tiempo (más de unas semanas), lo mejor es limpiarla y secarla completamente.

Por favor, guarde la unidad de acuerdo con los siguientes pasos: Retire la enchufe dispositivo. Vacíe el agua restante del aparato. Limpie el filtro y déjelo secar completamente en un lugar sombreado. Recoja el cable de alimentación en la parte posterior del aparato. Vuelva a colocar el filtro en su sitio. Almacene la unidad en un lugar ventilado, seco, no corrosivo y en un lugar seguro.

☞ La unidad debe mantenerse en posición vertical cuando esté almacenada.

Advertencia: El evaporador del interior de la unidad debe secarse. Séquelo antes de embalar la unidad para evitar daños en los componentes y el moho. Desenchufe el aparato y colóquelo en un lugar seco y abierto durante unos días. para que se seque. Otra forma de secar la unidad es ajustar la humedad más de un 5% por encima de la humedad ambiente para forzar al ventilador a secar el evaporador durante unas horas

Localización de fallos

Cuadro 1

Errores	Causa possible	Solución
La unidad no arranca.	Conexión a la red interrumpido	alimentación y Compruebe las connectiones que todas las conexiones de los cables visibles esten bien ajustada.
	Se enciende el indicador de nivel de agua	Vaciar el depósito de recogida de agua
	Humedad ambiente inferior a la establecida	Fijar valor inferior
dispositivo condensa poca o ninguna agua	Filtro de aire sucio	Limpiar el filtro de aceite
	Filtro de aire obstruido	Eliminar el estreñimiento
	Compruebe si la temperatura ambiente es inferior a 20 C	Esto es normal. Baja humedad en un entorno de baja temperatura
	La humedad ajustada es superior al valor de humedad actual	Ajustar el valor de humedad por debajo del valor de humedad actual
Fugas de agua	Desbordamiento al mover la unidad	Vaciar el depósito de agua antes del transporte
	Manguera de drenaje doblada	Colocar la manguera de desagüe de forma diferente
Ruidos o vibraciones inusuales	La unidad se apoya de forma irregular en el suelo	Coloca la unidad en un piso nivelado y
	Tornillos, tuercas u otras piezas sueltas	Fijar las piezas si no deben fijarse póngase en contacto con el fabricante
	El ruido suena como agua corriente	El sonido procede del fluir Refrigerante, esto es normal.

fallo	Causa	Solución
E1	Sensor de temperatura defectuoso	Sustitución del sensor de temperatura
E2	Defecto del sensor de humedad	Sustitución del sensor de humedad

Datos técnicos

Modelo	Especificación BT3-158L
Capacidad del deshumidificador (30 C y 80% de humedad relativa)	158 litros al día
Alimentación	AC220-240V/50Hz
Potencia	1970W
Amperaje (A)	6,7 A
Refrigerante	R290/230gm
Dimensiones (LxAnxA)	1130 x 677 x 658
Peso	aprox. 61 kg
Nivel sonoro	aprox. 68 dB(A)
Temperatura de funcionamiento	5-38 C
Rango de humedad	35% - 90%

Reciclaje

La liberación de refrigerante a la atmósfera está estrictamente prohibida.

Elimine su antiguo dispositivo al final de su vida útil de acuerdo con la normativa nacional. Para la eliminación del dispositivo, observe las normas vigentes en su país y municipio.

	ATENCIÓN
	Antes de desechar el dispositivo, inutilízalo para evitar el uso indebido y los peligros asociados.

No arroje nunca el dispositivo a la basura doméstica.

Respete la normativa medioambiental al vaciar el aceite usado y la gasolina. Nunca permita que el aceite hidráulico penetre en el suelo.

Piezas de repuesto

Puede encontrar piezas de repuesto populares en los siguientes enlaces de nuestro sitio web en la categoría "piezas de repuesto":

https://www.rocket-tools.es/Repuestos/?mpn=BT3-B158L

Garantía

Todas las informaciones y notas de este manual de instrucciones han sido elaboradas conforme a la normativa vigente y al estado actual de desarrollo técnico, así como a nuestra larga experiencia y conocimientos.
Las traducciones de las manual de instrucciones se han realizado según nuestro leal saber y entender.
EBERTH concede una garantía de 24 meses a partir de la fecha de compra de acuerdo con las disposiciones legales.
El comprobante de compra es obligatorio para las reclamaciones de garantía.
EBERTH no asume ninguna garantía para los dispositivos cuyos números de serie hayan sido falsificados, cambiados o eliminados.

No existen derechos de garantía:

- ◊ Daños causados por un uso inadecuado,
- ◊ Daños por influencias externas, piezas de desgaste.

Si tiene alguna pregunta, póngase en contacto con el servicio de atención al cliente de Rocket Tools.
Para ello, tenga a mano información sobre la designación del artículo, el número de cliente y el número de factura.

Servicio al cliente

Kurfürstendamm 170
10707 Berlin
Alemania

Email: service@rocket tools.es
Website: www.rocket-tools.es
Teléfono: +49 30 692 061 870

Declaración de conformidad CE

Por la presente declaramos,
Rocket Tools GmbH
Kurfürstendamm 170
10707 Berlin, Germany.

que las unidades indicadas a continuación con los requisitos de salud y seguridad básicas pertinentes de las Directivas de la CE en virtud de su diseño y construcción como en la versión comercializada por nosotros conforman versiones. En una no coordinada con nosotros cambiar los dispositivos de esta declaración pierde su validez.

Característica de los dispositivos:	BT3-B158L
Directivas comunitarias pertinentes:	2014/35/EU 2014/30/EU
Normas aplicadas:	EN 12100:2010-11 EN 60335-1:2012/AC:2014 EN 60335-2-40:2003+A13:2012 EN 55014-1:2006+A2:2011 EN 55014-2:2015

Lugar, fecha: Berlin, 10.05.2023

Información sobre el firmante:

Andreas Hebestreit
Director General

Notas

EBERTH

Gebouw droger

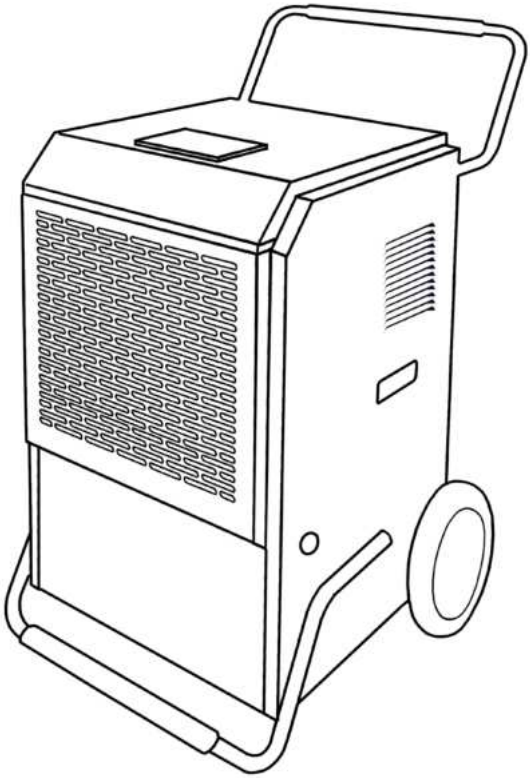

GEBRUIKSAANWIJZING

BT3-B158L

DE EN FR IT ES **NL** PL SE

Inhoudsopgave

Inhoudsopgave 3
Omvang van de levering 4
Beoogd gebruik 5
Verklaring van de symbolen 6
Waarschuwingen: 6
Symbolen en illustraties: 6
Algemene veiligheidsinstructies 7
Resterende risico's 10
Na de levering 10
Beschrijving van het apparaat 11
Voor ingebruikname 12
Montage 13
Waterafvoer: 13
Inbedrijfstelling 14
Instellingen: 15
Reiniging, verzorging en onderhoud 16
Opslag en vervoer 17
Algemeen: 17
Problemen oplossen 18
Technische gegevens 19
Verwijdering 20
Onderdelen 20
Garantie 21
Klantenservice 21
EG-verklaring van overeenstemming 22
Opmerkingen 23

Lees in ieder geval de gebruiksaanwijzing.

De gebruiker moet de gebruiksaanwijzing lezen en begrijpen om veilig te kunnen werken. Zelfs gebruikers met ervaring met het apparaat moeten de bedieningsvoorschriften lezen en begrijpen.
Onvoldoende geïnformeerde bedieners kunnen zichzelf en anderen in gevaar brengen door onjuist gebruik. Bewaar de gebruiksaanwijzing binnen handbereik.
Het bedienings-, onderhouds- en reinigingspersoneel moet de gebruiksaanwijzing lezen. Als het apparaat aan derden wordt doorgegeven, geef dan ook de gebruiksaanwijzing door.

Omvang van de levering

De laatste technische wijzigingen kunnen afwijken van de hier beschreven uitleg en tekeningen.

De getoonde afbeeldingen hebben betrekking op de bouwdroger. De bouwdroger verschilt niet in de manier waarop het werkt.
Inbegrepen in de leveringsomvang:

- 1x EBERTH bouwdroger 158L
- 1x luchtfilter
- 1x handleiding

Beoogd gebruik

De bedrijfsveiligheid van het apparaat is alleen gegarandeerd als het volgens de voorschriften en met inachtneming van de aanwijzingen in de gebruiksaanwijzing wordt gebruikt. Elk gebruik van het apparaat buiten het bedoelde gebruik wordt beschouwd als oneigenlijk gebruik.
De luchtontvochtiger is geschikt voor gebruik in huizen en gebouwen. Het wordt gebruikt om vochtige muren te drogen na waterschade of om de vochtigheid in gesloten ruimten te verminderen. Naleving van alle veiligheidsvoorschriften, naleving van alle
Er moet rekening worden gehouden met de informatie in de gebruiksaanwijzing en de naleving van de door de fabrikant voorgeschreven bedienings-, onderhouds- en reparatiemaatregelen.
Bovendien moeten alle relevante voorschriften ter voorkoming van ongevallen en andere algemeen erkende arbeids- en veiligheidsvoorschriften worden nageleefd. Elk ander gebruik is niet in overeenstemming met de bestemming.
Het apparaat is ontworpen om **uitsluitend** R-290 (propaangas) als koelmiddel te gebruiken. Het koelcircuit is afgesloten. Alleen een gekwalificeerde technicus mag het toestel onderhouden.

Wij behouden ons het recht voor technische wijzigingen in het product aan te brengen die dienen ter verbetering van de gebruikseigenschappen en verdere ontwikkeling. Als u onderdelen nodig heeft, gebruik dan alleen originele onderdelen!

Verklaring van de symbolen

Belangrijke veiligheids- en technische aanwijzingen zijn in deze gebruiksaanwijzing met symbolen gemarkeerd. Volg de instructies om persoonlijk letsel en schade aan eigendommen te voorkomen.

Waarschuwingen:

Dit teken vestigt de aandacht op een dreigend gevaar dat zal leiden tot ernstig lichamelijk letsel of de dood.

Dit teken duidt op gevaarlijke situaties die kunnen leiden tot ernstig lichamelijk letsel of de dood.

Dit symbool geeft gevaarlijke situaties aan die kunnen leiden tot licht letsel of tot beschadiging, storing en vernietiging van het apparaat.

Waarschuwing voor algemeen gevaar. Er bestaat levensgevaar als dit niet in acht wordt genomen.

Bij werkzaamheden aan elektronische apparatuur (onderhoud, reparatie, enz.) moet u altijd eerst de stekker uit het stopcontact halen.

Waarschuwing voor gevaarlijke elektrische spanning.
Er bestaat levensgevaar als dit niet in acht wordt genomen.

Waarschuwing voor het inademen van giftige dampen en stof. Er bestaat levensgevaar als dit niet in acht wordt genomen.

Symbolen en illustraties:

Lees alsjeblieft! Lees voor gebruik de gebruiksaanwijzing.

Tip! Dit symbool wijst op tips en informatie die in acht moeten worden genomen voor een efficiënte en probleemloze werking van het apparaat.

Voer benzine en afgewerkte olie op een milieuvriendelijke manier af!

Algemene veiligheidsinstructies

Neem de veiligheids- en waarschuwingsinstructies op het apparaat in acht en volg de aanwijzingen op! Naast de aanwijzingen in deze bedieningshandleiding moeten de algemene veiligheids- en ongevallenpreventievoorschriften van de wetgever in acht worden genomen.

Algemeen:

- Laat u als eerste gebruiker instrueren door een specialist. Kinderen en jongeren onder de 18 jaar mogen het apparaat niet gebruiken. Als een jongere boven de 16 jaar onder toezicht wordt opgeleid door een professional, is hij vrijgesteld van het verbod. Leen of geef het apparaat alleen uit aan mensen die vertrouwd zijn met het gebruik ervan. Lever de gebruiksaanwijzing bij het apparaat.
  Het bedienend personeel is verantwoordelijk tegenover derden. Houd andere mensen uit de buurt tijdens het gebruik van het apparaat. Door afleiding kunt u de controle over het toestel verliezen.
- De gebruiker moet weten hoe hij het toestel in geval van nood kan stoppen. De gebruiker moet vertrouwd zijn met alle bedieningsorganen, de aansluitdozen en de aansluitingen van het apparaat.
- Breng nooit wijzigingen aan het apparaat en zijn bedienings- en veiligheidsinrichtingen aan en maak de bedienings- en veiligheidsinrichtingen nooit onbruikbaar. Wijzigingen aan het apparaat en veranderingen aan de bedienings- en veiligheidsvoorzieningen brengen uw veiligheid in gevaar en kunnen schade aan het apparaat veroorzaken.
- Gebruik nooit een apparaat dat niet veilig kan worden bediend. Als het apparaat tekenen van storing of defect vertoont, dient u het onmiddellijk buiten gebruik te stellen. Neem bij twijfel contact op met onze klantenservice. Beveilig het apparaat tegen toegang door onbevoegden. De gebruiker is verantwoordelijk voor ongevallen en schade aan andere personen, hun eigendommen en dieren.
- Laat het apparaat nooit alleen tijdens het gebruik. Eén persoon moet in het zicht blijven voor noodgevallen.
- Draai, kantel of verander nooit de plaats van het apparaat tijdens het gebruik.
- Plaats het apparaat op een vlakke en vuurvaste ondergrond die het gewicht van het apparaat voldoende kan dragen. Zorg er altijd voor dat het apparaat stevig staat.
- Controleer voordat u met het toestel gaat werken of het goed functioneert. Gebruik geen toestel waarvan de schakelaar defect is. Defecte apparatuur kan uw veiligheid en die van anderen in gevaar brengen.

- Gebruik het apparaat, de accessoires en het gereedschap volgens deze instructies. Houd rekening met de arbeidsomstandigheden en de uit te voeren activiteit. Gebruik van het toestel voor andere toepassingen dan waarvoor het bestemd is, kan leiden tot gevaarlijke situaties.
- Houd ongebruikte apparatuur en bijbehorend gereedschap buiten het bereik van kinderen. Laat het apparaat niet gebruiken door personen die het niet kennen of de gebruiksaanwijzing niet hebben gelezen. Het apparaat is gevaarlijk bij gebruik door onervaren personen. Kinderen en dieren moeten minimaal 10 m afstand houden van het werkgebied.
- Neem de voorschriften inzake geluidsbescherming in acht bij gebruik van het apparaat in woongebieden.

Elektrische veiligheid:

- Het apparaat genereert zoveel elektriciteit dat bij aanraking van spanningvoerende delen bij onjuist gebruik een levensgevaarlijke elektrische schok kan ontstaan.
- Als u de aansluitkabel wilt verlengen, gebruik dan alleen verlengkabels die geschikt zijn voor gebruik buitenshuis. Deze maatregel vermindert het risico van elektrische schokken.
- Gebruik het netsnoer nooit om het apparaat te dragen of op te hangen of om de stekker uit het stopcontact te trekken.

- Houd de kabel uit de buurt van hitte, olie, scherpe randen of bewegende delen van het apparaat. Knijp, knik, plet of knoop de kabel nooit onder het toestel. Rol de lijn altijd volledig uit.
- Dompel de buis nooit onder in water of andere vloeistoffen. Beschadigde, natte of verwarde draden verhogen het risico op elektrische schokken.
- Stel het toestel nooit bloot aan regen, sneeuw, vochtigheid of nattigheid. Gebruik het apparaat alleen als alle aansluitingen droog en veilig zijn. Het binnendringen van water in en op het apparaat verhoogt het risico van elektrische schokken.

- Vermijd contact met geaarde onderdelen zoals leidingen, radiatoren, fornuizen en koelinstallaties. Er is een verhoogd risico op elektrische schokken als uw lichaam geaard is.

- Overbelast het apparaat nooit. Gebruik de apparatuur die voor uw werk bestemd is. Beter en veiliger werken in het gespecificeerde prestatiebe-

reik.

- Houd andere mensen, inclusief dieren, op veilige afstand van het werkgebied. Iedereen die het werkterrein betreedt, moet persoonlijke beschermingsmiddelen dragen.
- Stop de motor en wacht tot het apparaat is afgekoeld voordat u het apparaat aanpast, accessoires onderhoudt of opbergt. Deze voorzorgsmaatregel voorkomt dat het toestel onbedoeld start.
- Houd de luchtsleuven en de behuizing vrij van stof en vuil. Blaas het apparaat uit met perslucht onder lage druk.

Brand, explosiegevaar en hete oppervlakken

- Het apparaat kan vonken produceren die stof, brandbare vloeistoffen of dampen kunnen ontsteken. Het apparaat mag niet worden gebruikt in de buurt van brandbare materialen of explosieve gassen.
- Plaats nooit voorwerpen op het apparaat en bedek het apparaat niet tijdens het gebruik.
- Houd brandbare materialen uit de buurt van het apparaat. Blus het apparaat in geval van brand nooit met water. Gebruik een geschikt brandblusapparaat. Adem de rook nooit in - als u dat toch doet, raadpleeg dan onmiddellijk een arts
  raadpleeg

- R-290 (propaan) is brandbaar en zwaarder dan lucht.
- Het in het toestel gebruikte propaangas is reukloos. Als een lek wordt gedetecteerd, evacueer dan onmiddellijk iedereen uit de winkel, ventileer de ruimte en waarschuw de plaatselijke brandweer om hen ervan op de hoogte te stellen dat er een propaangaslek is opgetreden.

- In of bij de apparatuur mogen geen open vuur, sigaretten of andere mogelijke ontstekingsbronnen worden gebruikt.

Resterende risico's

Zelfs indien alle relevante veiligheidsvoorschriften worden nageleefd en het door de fabrikant opgegeven beoogde gebruik in acht wordt genomen, kunnen er toch risico's ontstaan door het ontwerp dat door het beoogde gebruik wordt bepaald.

Mits de veiligheidsvoorschriften, het beoogde gebruik en alle in de gebruiksaanwijzing beschreven aanwijzingen in acht worden genomen, kunnen de risico's tot een minimum worden beperkt. Restrisico's manifesteren zich door buitensporige. Restrisico's komen ook tot uiting in overmatige blootstelling aan het bedrijfsgeluid van het toestel. Een gevolg kan tijdelijke slechthorendheid of doofheid zijn. Als je zo'n lichamelijke ervaring hebt, moet je naar de dokter.

Na de levering

- Verwijder al het verpakkingsmateriaal van het toestel alvorens het op te stellen.
- Als u de verpakking weggooit, moet u de in uw land geldende voorschriften in acht nemen.
- Recycleer recycleerbaar verpakkingsmateriaal.
- Controleer of het toestel en de accessoires compleet zijn.
- Als er onderdelen ontbreken, neem dan contact op met onze klantenservice.
- Bewaar hiervoor de gegevens van het klantnummer, vouchernummer en bestelnummer klaar.

Bewaar de verpakking van uw toestel.
U kunt de verpakking nodig hebben voor opslag tijdens de garantieperiode. Neem in geval van schade contact op met onze klantenservice.

Beschrijving van het apparaat

De bouwdroger werkt volgens het condensatieprincipe. De ruimtelucht wordt door een filter en een koelelement gezogen. Daar condenseren de waterdampen in de lucht tot waterdruppels en lopen vervolgens in de condenswaterbak. Om het droogeffect van het apparaat te optimaliseren, is het belangrijk de ruimte zoveel mogelijk gesloten te houden. Het gebruikte koelmiddel is het milieuvriendelijke R290. R290 heeft geen schadelijk effect op de ozonlaag (ODP), een verwaarloosbaar broeikaseffect (GWP) en is wereldwijd verkrijgbaar. Door zijn efficiënte energetische
Eigenschappen is R290 een zeer geschikt koudemiddel voor deze toepassing.

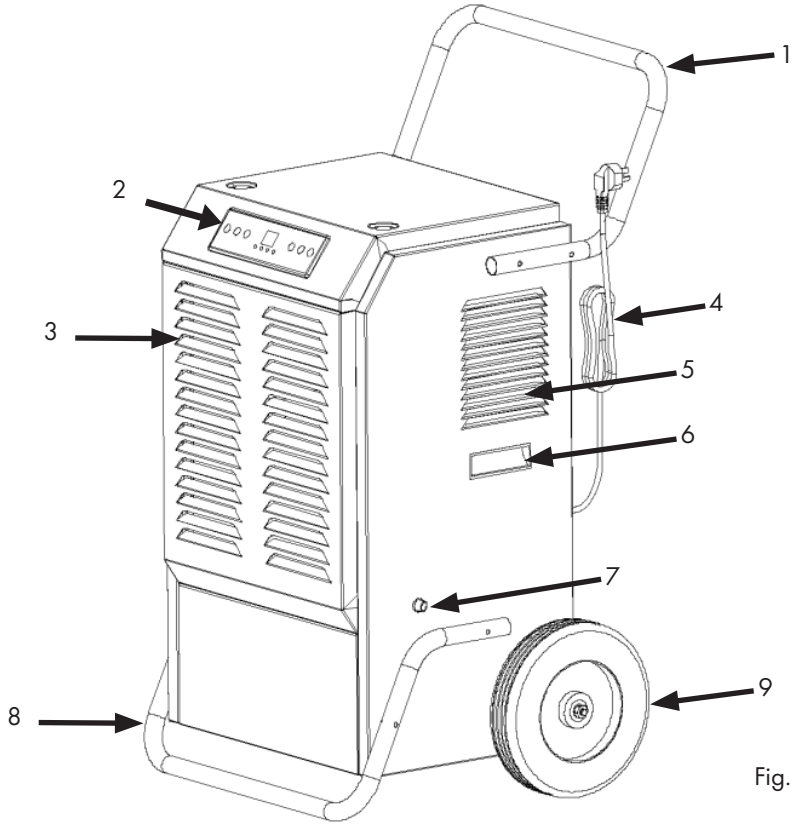

Fig. 1

1. Greep	4. Kabel	7. Waterafvoer
2. Display	5. Luchtuitlaat	8. Steunvoet
3. Luchtinlaat	6. Zijhandgreep	9. Transportwiel

Voor ingebruikname

	⚠VORSICHT
	Plaats het toestel altijd horizontaal rechtop.

- Open de doos en verwijder het toestel.
- Verwijder de verpakking van het toestel.
- Zorg ervoor dat de aansluitingen goed zijn gemaakt.
- Wikkel het netsnoer volledig af. Zorg ervoor dat het netsnoer niet beschadigd is en beschadig het niet bij het afrollen.

Bedrading:

- Alle werkzaamheden mogen alleen door gekwalificeerd personeel worden uitgevoerd.
- Er bestaat gevaar voor elektrische schokken!
- De gebruikte aansluiting moet voorzien zijn van een aardlekschakelaar

Werking/instelling van de ontvochtiger:

- Vermijd open deuren en ramen.
- Om de luchtcirculatie in de hele kamer te garanderen moet de luchtontvochtiger indien mogelijk in het midden van de kamer worden geplaatst. Indien dit niet mogelijk is, moet het zo worden opgesteld dat de lucht ongehinderd kan worden aangezogen en uitgeblazen. De minimale afstand tot de muur moet ten minste 50 cm bedragen.
- Wordt horizontaal geplaatst zodat het gecondenseerde water ongehinderd kan weglopen.
- Houd voldoende afstand tot warmtebronnen (bv. radiatoren).
- De luchtontvochtiger werkt niet als de luchtvochtigheid in de kamer lager is dan de op het apparaat ingestelde waarde.
- Schakel het apparaat alleen in als de omgevingstemperatuur tussen 5°C en 38°C ligt.
- Gebruik het toestel niet in een omgeving met veel stof of chloor.
- Nadat de compressor is gestart, moeten de ventilator en de compressor ten minste 3 minuten draaien. Wacht na het uitschakelen minstens 3 minuten voordat u het apparaat weer inschakelt.
- Vervoer het apparaat alleen rechtop.
- Als het apparaat meer dan 45° is gekanteld, laat het dan minstens 24 uur rechtop staan voordat u het in gebruik neemt.

Montage

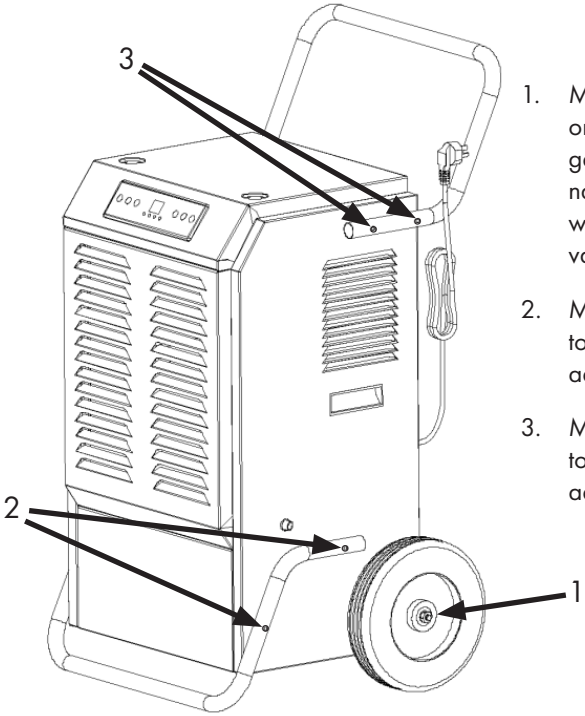

1. Monteer de transportwielen op het onderste deel van de bouwdroger. Breng links en rechts voor en na het wiel een sluitring aan. De wielen worden dan met een moer vastgeschroefd.
2. Monteer de steunvoet op de luchtontvochtiger met twee schroeven aan elke kant.
3. Monteer het handvat op de luchtontvochtiger met twee schroeven aan elke kant.

Fig. 2

Waterafvoer:

De machine kan in de buurt van de afvoer worden geplaatst. De waterleiding mag niet geknikt of gebogen zijn.

a. 1,5 m waterleiding (0,5 m binnen de machine en 1,0 m buiten de machine) is voorzien. Als de waterleiding het afvalwater kan bereiken, is het niet nodig nog een lange waterleiding aan te sluiten.
b. Als u een lang stuk waterslang wilt aansluiten, bereid dan een lange waterleiding (16mm) voor en steek deze in de meegeleverde waterleiding en draai deze vast.

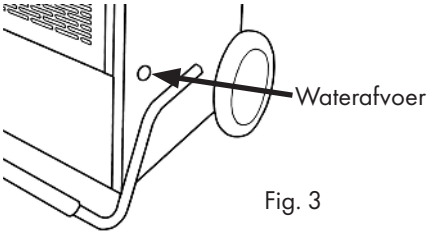

Fig. 3

Inbedrijfstelling

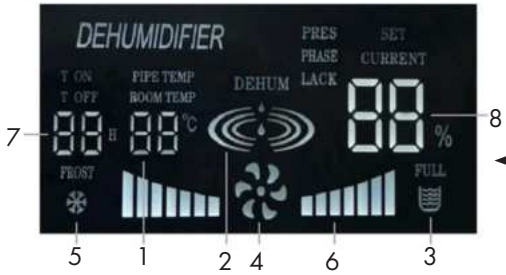

Fig. 4

Display

Display knoppen

Fig. 5

1. Weergave van de kamertemperatuur	
2. Ontvochtigingsmodus	Permanente weergave = eenheid ontvochtigd (compressor en ventilator werken)
	Knipperend display = apparaat ontvochtigt niet (compressor uitgeschakeld)
3. Wateropvangbak is vol	
4. Ventilator draait	
5. De ontdooifunctie is ingeschakeld	
6. Intensiteit van de ventilator	
7. Bedrijfsuren teller	
8. Relatieve vochtigheid in %	
9. Timerinstelling (1h-24h)	
10. Vochtigheidsinstelling 20%-90%	
11. Aan/uit-schakelaar	

Instellingen:

LED display: Geeft vochtigheid, temperatuur, vochtigheidsinstelling en windsnelheid weer.

AAN/UIT:

Na het insteken van het netsnoer geeft het LED-scherm de binnentemperatuur en -vochtigheid weer en klinkt de zoemer. Druk op de ON/OFF knop om het apparaat te starten, druk een tweede keer op de ON/OFF knop om het apparaat te stoppen.

Automatische ontdooiing:

Ontdooien kan de ontvochtiging beïnvloeden. De
Het apparaat heeft een automatische ontdooifunctie. Tijdens het ontdooien schakelt de compressor uit en gaat het lampje "Defrost" branden. Na het ontdooien schakelt het apparaat automatisch over op de ontvochtigings/normale modus.

Auto ontvochtiging:

a. Druk op "+" of "-" om de huidige temperatuur te controleren en de gewenste vochtigheid in te stellen. De instelling vergrendelt zichzelf als de knop niet binnen 10 seconden wordt ingedrukt.
b. Wanneer de omgevingsvochtigheid ≤3% van de ingestelde waarde is, stopt het apparaat de ontvochtiging en brandt "DEHUM" op het LED display. Als de luchtvochtigheid ≥3% van de ingestelde waarde is, wordt het apparaat automatisch in de bedrijfsmodus gezet.

☞ Als de LED-display "E2" aangeeft, betekent dit dat de Vochtigheidssensor defect is en "E3" dat de temperatuursensor defect is.

Looptimer en timer voor vertraagde in- en uitschakeling:

a. Tijdsinstelling: Druk op de timer toets, zodra de timer op het LED paneel oplicht, kunt u de tijd instellen "Timer +" stelt uren in; "Timer -" stelt minuten in Stel minuten in. De instelling vergrendelt zichzelf als de knop niet binnen 10 seconden wordt ingedrukt.
b. Timer voor vertraagde inschakeling: Druk tweemaal op Timer om de timer in te schakelen. Met "Timer+" worden de uren ingesteld, met "Timer -" de minuten. Het apparaat schakelt in zodra de ingestelde tijd is bereikt.
c. Timer voor vertraagde uitschakeling: Druk drie keer op Timer om de timer in te schakelen. Met "Timer+" worden de uren ingesteld, met "Timer -" de minuten. Het apparaat schakelt uit zodra de ingestelde tijd is bereikt.
d. Stoppen: Druk vier keer op de alarmknop om de "Timer" modus te verlaten.
e. Annuleer Timer: Verander het instelpunt in "00" om de timer te wissen.

Reiniging, verzorging en onderhoud

Luchtfilter schoonmaken: (Om de twee weken)

⚠	**⚠ VORSICHT**
	Gebruik het apparaat niet zonder luchtfilter, anders kan de verdamper vervuild raken.

Schakel het apparaat uit en trek de stekker uit het stopcontact voordat u onderhoudswerkzaamheden uitvoert.

1. Reinig het toestel met een zachte, vochtige doek.
2. Trek het rooster op het voorpaneel naar buiten om bij het filter te komen.
3. Het luchtfilter is uitneembaar voor eenvoudige reiniging. Verwijder de Filterdoek uit het apparaat.
4. Gebruik een schone doek om het oppervlaktestof op het filterweefsel op te zuigen. Als het filter erg vuil is, spoel het dan met kraanwater. Droog het filter volledig af voordat u het weer in het luchtinlaatrooster plaatst.

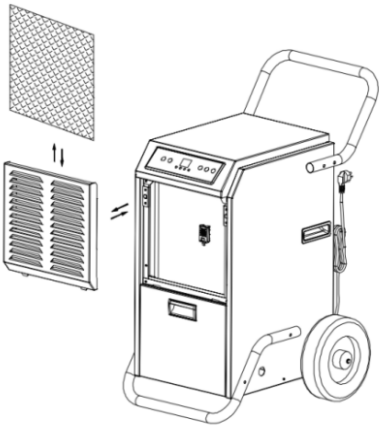

Fig. 6

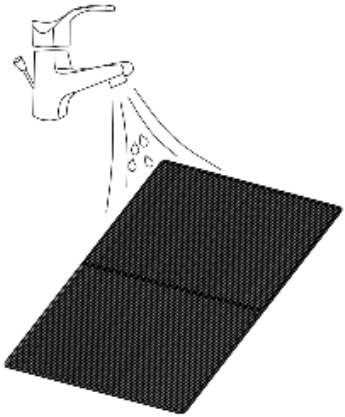

Fig. 7

Opslag en vervoer

Algemeen:

	WARNUNG
	Hete oppervlakken. Vermijd contact met hete delen van het apparaat. Laat de onderdelen afkoelen.

- Als u het apparaat niet gebruikt, zet het dan zo neer dat niemand in gevaar komt.
- Berg het apparaat op in een afsluitbare ruimte die ontoegankelijk is voor kinderen en onbevoegden.

Bewaar het apparaat alleen onder de volgende omstandigheden:

- Niet buiten bewaren.
- Droog en stofvrij bewaren.
- Niet blootstellen aan agressief stof en regen.
- Beschermen tegen zonlicht en extreme kou (onder -10 C).
- Vermijd mechanische schokken.
- Langdurige opslag - Als u het toestel lange tijd (meer dan een paar weken) gaat gebruiken, kunt u het toestel het beste schoonmaken en volledig drogen.

Bewaar het apparaat volgens de volgende stappen: Haal de stekker uit het stopcontact. Laat het resterende water uit het apparaat lopen. Maak het filter schoon en laat het volledig drogen op een schaduwrijke plaats. Verzamel het netsnoer aan de achterkant van het apparaat. Zet het filter terug op zijn plaats. Bewaar het toestel op een geventileerde, droge en niet-corrosieve plaats.

Het apparaat moet rechtop worden bewaard.

ATTENTIE: De verdamper in het apparaat moet worden gedroogd. Droog het apparaat voordat u het verpakt, om schade aan de onderdelen en schimmel te voorkomen. Haal de stekker uit het stopcontact en plaats het apparaat enkele dagen op een droge, open plek. om het te laten drogen. Een andere manier om het apparaat te drogen is de luchtvochtigheid meer dan 5% hoger in te stellen dan de omgevingsvochtigheid om de ventilator te dwingen de verdamper enkele uren te drogen

Problemen oplossen

Tabel 1

Fout	Mogelijke oorzaak	Oplossing
Apparaat start niet	Netaansluitingen onderbroken	Controleer of het netsnoer en alle zichtbare kabelverbindingen goed vastzitten.
	Waterniveau-indicator licht op	Leeg de wateropvangbak
	Luchtvochtigheid in de kamer lager dan ingesteld	Lagere waarde instellen
Apparaat condenseert weinig of geen water	Luchtfilter Vuil	Luchtfilter reinigen
	Luchtfilter verstopt	Weg met constipatie
	Controleer of de kamertemperatuur lager is dan 20 C	Dit is normaal. Lage vochtigheid in een omgeving met lage temperatuur
	De ingestelde vochtigheid is hoger dan de huidige vochtigheidswaarde	Vochtigheidswaarde instellen onder de huidige vochtigheidswaarde
Waterlekken	Overloop bij het verplaatsen van het apparaat	Leeg de watertank vóór transport
	Afvoerslang geknikt	De afvoerslang anders leggen
Ongewone geluiden of trillingen	Apparaat staat ongelijk op de vloer	Plaats het apparaat op een vlakke ondergrond
	Schroeven, moeren of andere onderdelen zitten los	Bevestig onderdelen indien niet te bevestigen zijn neem dan contact op met de fabrikant
	Het geluid klinkt als stromend water	Geluid komt van het stromende Koelmiddel, dit is normaal.

Storing	Oorzaak	Oplossing
E1	Temperatuursensor defect	Temperatuursensor laten vervangen
E2	Vochtigheidssensor defect	Vochtigheidssensor laten vervangen

Technische gegevens

Model	Specificatie BT3-158L
Capaciteit ontvochtiger (30 C en 80% relatieve vochtigheid)	158L per dag
Stroomvoorziening	AC220-240V/50Hz
Vermogen	1970W
Stroomsterkte (A)	6,7A
Koelvloeistof	R290/230gm
Afmetingen (LxBxH)	1130 x 677 x 658
Gewicht	ongeveer 61 kg
Geluidsniveau	ongeveer 68 dB(A)
Bedrijfstemperatuur	5 - 38 C
Vochtigheidsbereik	35% - 90%

Verwijdering

Het vrijkomen van koelmiddel in de atmosfeer is strikt verboden.

Gooi uw oude apparaat aan het einde van zijn levensduur weg volgens de nationale voorschriften. Volg voor de verwijdering van het apparaat de in uw land en gemeente geldende voorschriften.

	⚠VORSICHT
	Maak uw apparaat onbruikbaar voordat u het weggooit om misbruik en de bijbehorende gevaren te voorkomen.

Gooi het apparaat nooit bij het huisvuil.

Neem de milieuvoorschriften in acht bij het aftappen van gebruikte olie en benzine. Laat nooit afgewerkte olie of benzine in de bodem terechtkomen!

Onderdelen

Populaire onderdelen vindt u onder de volgende links op onze website in de categorie "Onderdelen" onder:

https://www.rocket-tools.nl/reserveonderdelen/?mpn=BT3-B158L

Garantie

Alle informatie en aanwijzingen in deze gebruiksaanwijzing zijn opgesteld volgens de geldende voorschriften en de huidige stand van de techniek alsmede onze jarenlange kennis en ervaring.
De vertalingen van de gebruiksaanwijzing zijn naar beste weten gemaakt.
In overeenstemming met de wettelijke voorschriften verleent EBERTH een garantie van 24 maanden vanaf de datum van aankoop.
Het aankoopbewijs is verplicht voor garantieclaims.
EBERTH aanvaardt geen garantie voor apparaten waarvan het serienummer vervalst, gewijzigd of verwijderd is.

Garantieclaims bestaan niet voor:

◊ Schade door verkeerd gebruik,
◊ Schade door invloeden van buitenaf, slijtageonderdelen.

Als u vragen heeft, kunt u contact opnemen met de Rocket-Tools Klantenservice.
Houd hiervoor de artikelomschrijving, het klantnummer en het factuurnummer bij de hand.

Klantenservice

Kurfürstendamm 170
10707 Berlijn
Duitsland

E-mail: service@rocket-tools.nl
Website: www.rocket-tools.nl

EG-verklaring van overeenstemming

Wij verklaren hierbij,
Rocket Tools GmbH
Kurfürstendamm 170
10707 Berlijn, Duitsland.

dat het hierna beschreven materieel door zijn ontwerp en constructie en in de door ons in de handel gebrachte uitvoeringen voldoet aan de desbetreffende fundamentele veiligheids- en gezondheidseisen van de EG-richtlijnen. Bij een niet met ons overeengekomen wijziging van de uitrusting verliest deze verklaring haar geldigheid.

Benaming van de eenheden:	BT3-B158L
Relevante EG-richtlijnen:	2014/35/EU 2014/30/EU
Toegepaste normen:	EN 12100:2010-11 EN 60335-1:2012/AC:2014 EN 60335-2-40:2003+A13:2012 EN 55014-1:2006+A2:2011 EN 55014-2:2015

Plaats, datum: Berlin, 10.05.2023

Gegevens van de ondertekenaar:

Andreas Hebestreit
Directeur

Opmerkingen

EBERTH

Suszarka bu-

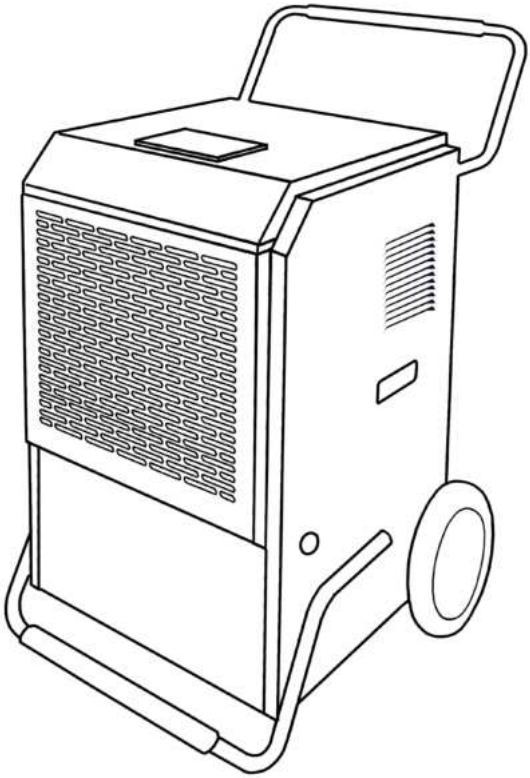

INSTRUKCJA OBSŁUGI

BT3-B158L

DE EN FR IT ES NL **PL** SE

Spis treści

Spis treści 3
Zakres dostawy 4
Przeznaczenie 5
Objaśnienie symboli 6
Ostrzeżenia: 6
Symbole i ilustracje: 6
Ogólne wskazówki bezpieczeństwa 7
Ryzyko rezydualne 10
Po dostawie 10
Opis urządzenia 11
Przed oddaniem do użytku 12
Montaż 13
Odpływ wody: 13
Commissioning 14
Ustawienia: 15
Czyszczenie, pielęgnacja i konserwacja 16
Przechowywanie i transport 17
Ogólne: 17
Rozwiązywanie problemów 18
Dane techniczne 19
Utylizacja 20
Części zamienne 20
Gwarancja 21
Obsługa klienta 21
Deklaracja zgodności WE 22
Uwagi 23

W każdym przypadku należy przeczytać instrukcję obsługi.

Operator musi przeczytać i zrozumieć instrukcję obsługi, aby zapewnić bezpieczną obsługę. Nawet operatorzy posiadający doświadczenie z urządzeniem muszą przeczytać i zrozumieć instrukcję obsługi.
Nieodpowiednio poinformowani operatorzy mogą zagrażać swojemu życiu i życiu innych poprzez niewłaściwe użytkowanie. Instrukcję obsługi należy przechowywać w łatwo dostępnym miejscu.
Personel obsługujący, konserwujący i czyszczący musi zapoznać się z instrukcją obsługi. Jeśli urządzenie zostanie przekazane osobom trzecim, należy przekazać również instrukcję obsługi.

Zakres dostawy

Najnowsze zmiany techniczne mogą odbiegać od opisanych tu wyjaśnień i rysunków.

Przedstawione ilustracje odnoszą się do suszarni budowlanej. Suszarka budowlana nie różni się sposobem działania.
Wchodzące w zakres dostawy:

- 1x suszarka budowlana EBERTH 158L
- 1x filtr powietrza
- 1x instrukcja obsługi

Przeznaczenie

Bezpieczeństwo eksploatacji urządzenia jest zagwarantowane tylko wtedy, gdy jest ono użytkowane zgodnie z przeznaczeniem i z uwzględnieniem informacji zawartych w instrukcji obsługi. Każde użycie urządzenia poza przeznaczeniem jest uważane za użycie niezgodne z przeznaczeniem.
Osuszacz nadaje się do stosowania w domach i budynkach. Stosuje się go do osuszania zawilgoconych ścian po szkodach wodnych lub do obniżania wilgotności w zamkniętych pomieszczeniach. Przestrzeganie wszystkich instrukcji bezpieczeństwa, przestrzeganie wszystkich
Należy uwzględnić informacje zawarte w instrukcji obsługi oraz przestrzeganie zalecanych przez producenta czynności obsługowych, konserwacyjnych i naprawczych.
Ponadto należy przestrzegać wszystkich istotnych przepisów dotyczących zapobiegania wypadkom, jak również innych ogólnie uznanych zasad pracy i bezpieczeństwa. Każde użycie ponad to jest niezgodne z przeznaczeniem.
Urządzenie jest przeznaczone **wyłącznie** do stosowania czynnika chłodniczego R-290 (gaz propan). Obieg czynnika chłodniczego jest uszczelniony. Próby serwisowania urządzenia powinny być podejmowane wyłącznie przez wykwalifikowanego technika.

Zastrzegamy sobie prawo do wprowadzania zmian technicznych w produkcie, które służą poprawie właściwości użytkowych i dalszemu rozwojowi. Jeśli potrzebujesz części zamiennych, używaj tylko oryginalnych części zamiennych!

Objaśnienie symboli

Ważne wskazówki dotyczące bezpieczeństwa i techniki są w niniejszej instrukcji obsługi oznaczone symbolami. Postępuj zgodnie z instrukcjami, aby uniknąć obrażeń ciała i uszkodzenia mienia.

Ostrzeżenia:

⚠ ZAGROŻENIE

Znak ten zwraca uwagę na bezpośrednie niebezpieczeństwo, które doprowadzi do poważnych obrażeń ciała lub śmierci.

⚠ OSTRZEŻENIE

Ten znak wskazuje na niebezpieczne sytuacje, które mogą prowadzić do poważnych obrażeń ciała lub śmierci.

⚠ UWAGA

Ten symbol wskazuje na niebezpieczne sytuacje, które mogą prowadzić do drobnych obrażeń lub spowodować uszkodzenie, nieprawidłowe działanie i zniszczenie urządzenia.

Ostrzeżenie o ogólnym niebezpieczeństwie. W przypadku nieprzestrzegania tego zalecenia istnieje zagrożenie dla życia.

Podczas prac przy sprzęcie elektronicznym (konserwacja, naprawa itp.) należy zawsze pamiętać o wcześniejszym odłączeniu wtyczki sieciowej.

Ostrzeżenie o niebezpiecznym napięciu elektrycznym.
W przypadku nieprzestrzegania tego zalecenia istnieje zagrożenie dla życia.

Ostrzeżenie przed wdychaniem toksycznych oparów i pyłów.
W przypadku nieprzestrzegania tego zalecenia istnieje zagrożenie dla życia.

Symbole i ilustracje:

Proszę czytać! Przed użyciem należy przeczytać instrukcję obsługi.

Wskazówka! Ten symbol podkreśla wskazówki i informacje, których należy przestrzegać, aby zapewnić efektywną i bezproblemową eksploatację urządzenia.

Benzynę i zużyty olej utylizować w sposób przyjazny dla środowiska!

Ogólne wskazówki bezpieczeństwa

Przestrzegać wskazówek bezpieczeństwa i ostrzeżeń umieszczonych na urządzeniu i postępować zgodnie z nimi! Oprócz wskazówek zawartych w niniejszej instrukcji obsługi należy również przestrzegać ogólnych przepisów bezpieczeństwa i zapobiegania wypadkom obowiązujących u ustawodawcy.

Ogólne:

- Jako osoba stawiająca pierwsze kroki, zleć instruktaż specjaliście. Dzieci i młodzież poniżej 18 roku życia nie mogą korzystać z urządzenia. Jeśli młoda osoba powyżej 16 roku życia jest szkolona przez profesjonalistę pod nadzorem, jest zwolniona z zakazu. Urządzenie należy pożyczać lub przekazywać wyłącznie osobom, które znają się na jego obsłudze. Dostarczyć instrukcję obsługi wraz z urządzeniem.
  Personel obsługujący jest odpowiedzialny wobec osób trzecich. Podczas korzystania z urządzenia nie dopuszczać innych osób. Rozproszenie uwagi może spowodować utratę kontroli nad urządzeniem.
- Użytkownik musi wiedzieć, jak zatrzymać urządzenie w sytuacji awaryjnej. Użytkownik musi znać wszystkie urządzenia obsługowe, skrzynki przyłączeniowe i przyłącza urządzenia.
- Nigdy nie należy modyfikować urządzenia oraz jego urządzeń obsługowych i zabezpieczających ani doprowadzać do tego, że urządzenia obsługowe i zabezpieczające nie nadają się do użytku. Zmiany w urządzeniu oraz zmiany w urządzeniach obsługowych i zabezpieczających zagrażają bezpieczeństwu użytkownika i mogą spowodować uszkodzenie urządzenia.
- Nigdy nie należy obsługiwać urządzenia, którego obsługa nie jest bezpieczna. Jeśli urządzenie wykazuje oznaki nieprawidłowego działania lub wady - należy je natychmiast wycofać z eksploatacji. W razie wątpliwości skontaktuj się z naszym działem obsługi klienta. Zabezpieczyć urządzenie przed dostępem osób nieupoważnionych. Użytkownik ponosi odpowiedzialność za wypadki i szkody powstałe w stosunku do innych osób, ich mienia i zwierząt.
- Nigdy nie zostawiaj urządzenia samego podczas pracy. Jedna osoba musi być w zasięgu wzroku w razie nagłych wypadków.
- Nigdy nie obracać, nie przechylać ani nie zmieniać położenia urządzenia podczas pracy.
- Do pracy należy ustawić urządzenie na równej i ognioodpornej powierzchni, która może odpowiednio utrzymać ciężar urządzenia. Zawsze upewnij się, że urządzenie

stoi stabilnie i bezpiecznie.

- Przed rozpoczęciem pracy z urządzeniem należy sprawdzić, czy urządzenie działa prawidłowo. Nie należy używać urządzenia, którego przełącznik jest uszkodzony. Wadliwy sprzęt może zagrażać bezpieczeństwu Twojemu i innych.
- Używaj urządzenia, akcesoriów i narzędzi zgodnie z niniejszą instrukcją. Uwzględnić warunki pracy i wykonywaną czynność. Używanie urządzenia do zastosowań innych niż te, do których jest przeznaczone, może prowadzić do niebezpiecznych sytuacji.
- Nieużywany sprzęt i jego narzędzia należy przechowywać w miejscu niedostępnym dla dzieci. Nie dopuszczać do użytkowania urządzenia osób, które nie są z nim zaznajomione lub nie przeczytały instrukcji. Urządzenie jest niebezpieczne, jeśli jest używane przez niedoświadczone osoby. Dzieci i zwierzęta muszą zachować minimalną odległość 10 m od obszaru działania.

- Podczas użytkowania urządzenia w pomieszczeniach mieszkalnych należy przestrzegać przepisów dotyczących ochrony przed hałasem.

Bezpieczeństwo elektryczne:

- Urządzenie wytwarza tyle energii elektrycznej, że istnieje ryzyko śmiertelnego porażenia prądem w przypadku dotknięcia części pod napięciem w przypadku niewłaściwego użytkowania.

- Jeśli chcesz przedłużyć kabel przyłączeniowy, używaj tylko przedłużaczy, które nadają się do użytku na zewnątrz. Środek ten zmniejsza ryzyko porażenia prądem.
- Nigdy nie używaj przewodu zasilającego niezgodnie z przeznaczeniem do przenoszenia lub wieszania urządzenia, ani do wyciągania wtyczki z gniazdka.

- Trzymaj kabel z dala od ciepła, oleju, ostrych krawędzi lub ruchomych części urządzenia. Nigdy nie należy ściskać, załamywać, zgniatać ani zawiązywać przewodu pod urządzeniem. Zawsze należy całkowicie rozwinąć linię.
- Nigdy nie zanurzać rury w wodzie lub innych płynach. Uszkodzone, mokre lub splątane przewody zwiększają ryzyko porażenia prądem.

- Nigdy nie wystawiaj urządzenia na działanie deszczu, śniegu, wilgoci. Urządzenie można użytkować tylko wtedy, gdy wszystkie połączenia są

suche i zabezpieczone. Wniknięcie wody do urządzenia i na jego powierzchnię zwiększa ryzyko porażenia prądem.

- Unikać kontaktu z uziemionymi częściami, takimi jak rury, grzejniki, kuchenki i urządzenia chłodnicze. W przypadku uziemienia ciała istnieje zwiększone ryzyko porażenia prądem.
- Nigdy nie należy przeciążać urządzenia. Używaj sprzętu przeznaczonego do pracy. Pracuj lepiej i bezpieczniej w określonym zakresie wydajności.
- Zachować bezpieczną odległość od miejsca pracy dla innych osób, w tym zwierząt. Każda osoba wchodząca do obszaru pracy musi nosić środki ochrony indywidualnej.
- Zatrzymaj silnik i poczekaj, aż urządzenie ostygnie przed dokonaniem jakichkolwiek regulacji, serwisowaniem akcesoriów lub odłożeniem urządzenia. Ten środek ostrożności zapobiega niezamierzonemu uruchomieniu urządzenia.
- Szczeliny powietrzne i obudowę należy utrzymywać w stanie wolnym od kurzu i brudu. Przedmuchać urządzenie sprężonym powietrzem pod niskim ciśnieniem.

Zagrożenie pożarem, wybuchem i gorącymi powierzchniami

- Urządzenie może wytwarzać iskry, które mogą spowodować zapłon pyłu, łatwopalnych cieczy lub oparów. Urządzenie nie może być używane w pobliżu materiałów łatwopalnych lub gazów wybuchowych.
- Nigdy nie umieszczaj przedmiotów na urządzeniu ani nie przykrywaj urządzenia podczas pracy.

- Materiały łatwopalne należy trzymać z dala od urządzenia. W przypadku pożaru nigdy nie gasić urządzenia wodą. Używać odpowiedniej gaśnicy. Nigdy nie wdychaj dymu - jeśli to zrobisz, natychmiast skonsultuj się z lekarzem skonsultować się z
- R-290 (propan) jest palny i cięższy od powietrza.
- Gaz propan stosowany w urządzeniu jest bezwonny. W przypadku wykrycia wycieku należy natychmiast ewakuować wszystkich ze sklepu, przewietrzyć pomieszczenie i powiadomić lokalną straż pożarną o wystąpieniu wycieku gazu propan.
- Wewnątrz i w pobliżu urządzenia nie wolno używać otwartego ognia, papierosów ani innych możliwych źródeł zapłonu.

Ryzyko rezydualne

Nawet jeśli przestrzegane są wszystkie istotne przepisy bezpieczeństwa i przestrzegane jest przeznaczenie podane przez producenta, to i tak mogą powstać zagrożenia wynikające z konstrukcji zdeterminowanej przeznaczeniem.

Przy założeniu, że przestrzegane są wskazówki bezpieczeństwa, przeznaczenie i wszystkie wskazówki opisane w instrukcji obsługi, można zminimalizować ryzyko. Ryzyko rezydualne przejawia się poprzez nadmierne. Ryzyko resztkowe objawia się również poprzez nadmierne narażenie na hałas roboczy urządzenia. Konsekwencją może być czasowe upośledzenie słuchu lub głuchota. Jeśli masz takie fizyczne doznania, powinieneś zgłosić się do lekarza.

Po dostawie

- Przed ustawieniem urządzenia należy usunąć z niego wszystkie materiały opakowaniowe.
- W przypadku utylizacji opakowania należy przestrzegać przepisów obowiązujących w danym kraju.
- Poddaj recyklingowi materiały opakowaniowe nadające się do ponownego przetworzenia.
- Proszę sprawdzić, czy urządzenie i akcesoria są kompletne.
- Jeśli brakuje jakichkolwiek części, skontaktuj się z naszym działem obsługi klienta.
- W tym celu należy zachować dane dotyczące numeru klienta, numeru kuponu i numer zamówienia gotowy.

Zachowaj opakowanie swojego urządzenia.
Opakowanie może być potrzebne do przechowywania podczas gwarancji. W przypadku uszkodzenia prosimy o kontakt z naszym działem obsługi klienta.

Opis urządzenia

Osuszacz budowlany działa zgodnie z zasadą kondensacji. Powietrze z pomieszczenia jest pobierane przez filtr i element chłodzący. Tam para wodna zawarta w powietrzu skrapla się w kropelki wody, a następnie spływa do tacy wody kondensacyjnej. Aby zoptymalizować efekt suszenia urządzenia, ważne jest, aby pomieszczenie było jak najbardziej zamknięte. Zastosowany czynnik chłodniczy to przyjazny dla środowiska R290. R290 nie ma szkodliwego wpływu na warstwę ozonową (ODP), znikomy efekt cieplarniany (GWP) i jest dostępny na całym świecie. Dzięki wydajnej energii Właściwości, R290 jest bardzo odpowiednim czynnikiem chłodniczym do tego zastosowania.

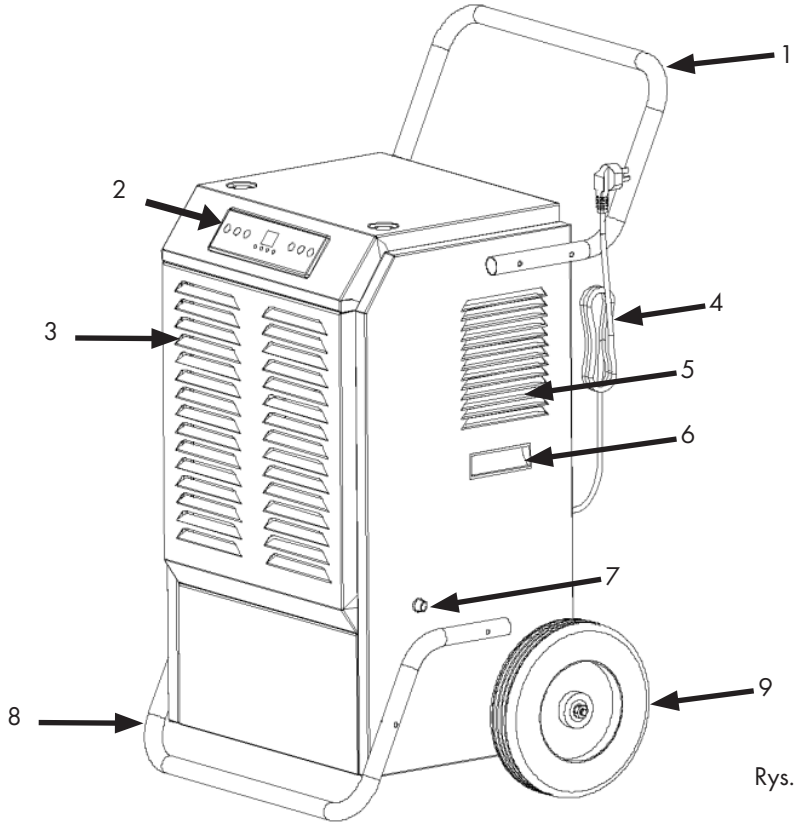

Rys. 1

1. Uchwyt	4. Kabel	7. Odpływ wody
2. Wyświetl	5. Wylot powietrza	8. Stopa podporowa
3. Wlot powietrza	6. Uchwyt boczny	9. Koło transportowe

Przed oddaniem do użytku

⚠	**⚠ UWAGA**
	Urządzenie należy zawsze ustawiać poziomo w pozycji pionowej.

- Otwórz pudełko i wyjmij urządzenie.
- Usunąć opakowanie z urządzenia.
- Upewnij się, że połączenia są wykonane prawidłowo.
- Odwinąć całkowicie kabel sieciowy. Upewnij się, że kabel sieciowy nie jest uszkodzony i nie uszkodź go podczas rozwijania.

Okablowanie:

- Wszystkie prace powinny być wykonywane wyłącznie przez wykwalifikowany personel.
- Istnieje ryzyko porażenia prądem!
- Zastosowane przyłącze musi być wyposażone w wyłącznik różnicowo-prądowy (RCD)

Obsługa/ustawianie osuszacza:

- Unikaj otwartych drzwi i okien.
- Aby zapewnić cyrkulację powietrza w całym pomieszczeniu, osuszacz powinien być umieszczony w miarę możliwości na środku pomieszczenia. Jeśli nie jest to możliwe, należy go ustawić tak, aby powietrze mogło być zasysane i wydmuchiwane bez przeszkód. Minimalna odległość od ściany musi wynosić co najmniej 50 cm.
- Należy umieścić je poziomo, aby skroplona woda mogła bez przeszkód spływać.
- Zachować odpowiednią odległość od źródeł ciepła (np. grzejników).
- Osuszacz nie działa, jeśli wilgotność w pomieszczeniu jest niższa niż wartość ustawiona na urządzeniu.
- Urządzenie włączać tylko wtedy, gdy temperatura otoczenia wynosi od 5°C do 38°C.
- Nie należy używać urządzenia w środowisku o dużej zawartości pyłu lub chloru.
- Po uruchomieniu sprężarki wentylator i sprężarka muszą pracować przez co najmniej 3 minuty. Po wyłączeniu należy odczekać co najmniej 3 minuty przed ponownym włączeniem urządzenia.
- Urządzenie należy transportować wyłącznie w pozycji pionowej.
- Jeśli urządzenie zostało przechylone o więcej niż 45°, przed uruchomieniem pozostaw je w pozycji pionowej na co najmniej 24 godziny.

Montaż

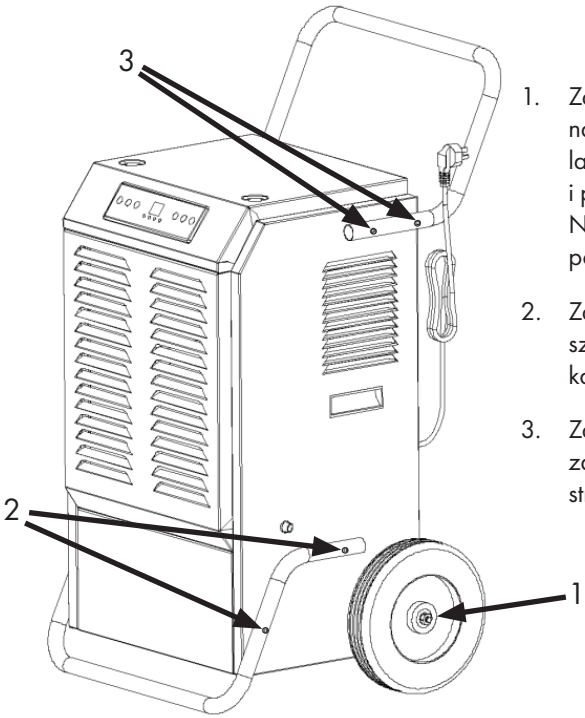

1. Zamontować koła transportowe na dolnej części suszarni budowlanej. Zamontuj podkładkę z lewej i prawej strony przed i za kołem. Następnie koła przykręca się za pomocą nakrętki.
2. Zamontuj stopę nośną na osuszaczu za pomocą dwóch śrub z każdej strony.
3. Zamontuj uchwyt na osuszaczu za pomocą dwóch śrub z każdej strony.

Rys. 2

Odpływ wody:

Urządzenie może być umieszczone w pobliżu odpływu. Rura wodna nie może być załamana i zagięta.

a. przewidziano 1,5 m rury wodnej (0,5 m wewnątrz urządzenia i 1,0 m na zewnątrz). Jeśli rura wodna może dotrzeć do ścieków, nie ma potrzeby podłączania kolejnej długiej rury wodnej.
b. Jeśli chcesz podłączyć długi kawałek węża wodnego, przygotuj długą rurkę wodną (16mm) i włóż ją do dołączonej rurki wodnej i dokręć.

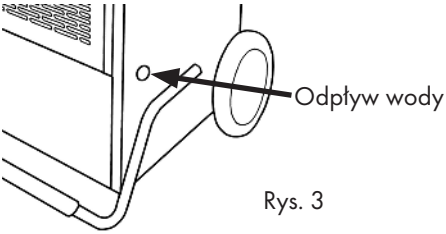

Rys. 3

Commissioning

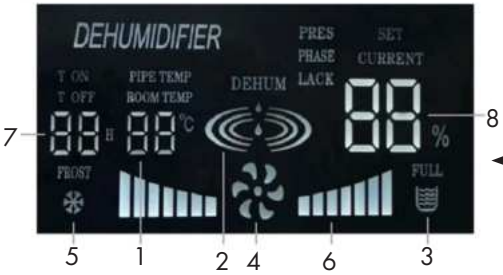

Rys. 4

Wyświetl

Przyciski wyświetlacza

Rys. 5

1. Wyświetlanie temperatury w pomieszczeniu	
2. Tryb osuszania	Stały wyświetlacz = urządzenie osuszone (sprężarka i wentylator działają)
	Migający wskaźnik = urządzenie nie osusza (sprężarka wyłączona)
3. Zbiornik na wodę jest pełny	
4. Działający wentylator	
5. Funkcja odszraniania jest włączona	
6. Intensywność wentylatora	
7. Licznik godzin pracy	
8. Wilgotność względna w %	
9. Ustawienie timera (1h-24h)	
10. Ustawienie wilgotności 20%-90%	
11. Włącznik	

Ustawienia:

Wyświetlacz LED: Wyświetla wilgotność, temperaturę, ustawienie wilgotności i prędkość wiatru.

ON/OFF:

Po podłączeniu kabla sieciowego, na ekranie LED wyświetlana jest temperatura i wilgotność wewnętrzna oraz rozlega się dźwięk brzęczyka. Naciśnij przycisk ON/OFF, aby uruchomić urządzenie, naciśnij przycisk ON/OFF po raz drugi, aby zatrzymać urządzenie.

Auto Defrost:

Odszranianie może wpływać na osuszanie. Na stronie
Urządzenie posiada funkcję automatycznego odszraniania. Podczas odszraniania sprężarka wyłącza się i zapala się lampka "Defrost". Po odszronieniu urządzenie automatycznie przełącza się na tryb osuszania/normalny.

Osuszanie samochodu:

a. Naciśnij "+" lub "-", aby sprawdzić aktualną temperaturę i ustawić żądaną wilgotność. Ustawienie zablokuje się, jeśli przycisk nie zostanie naciśnięty w ciągu 10 sekund.
b. Gdy wilgotność otoczenia wynosi ≤3% ustawionej wartości, urządzenie zatrzymuje osuszanie, a na wyświetlaczu LED zapala się napis "DEHUM". Jeśli wilgotność otoczenia wynosi ≥3% ustawionej wartości, urządzenie automatycznie przechodzi w tryb pracy.

☞ Jeśli na wyświetlaczu LED pojawi się "E2", oznacza to, że Uszkodzony jest czujnik wilgotności, a "E3", że uszkodzony jest czujnik temperatury.

Run timer i timer do opóźnionego włączania/wyłączania:

a. Ustawienie czasu: Naciśnij przycisk timera, jak tylko zapali się timer na panelu LED, możesz ustawić czas "Timer +" ustawia godziny; "Timer -" ustawia minuty Ustawić minuty. Ustawienie zablokuje się, jeśli przycisk nie zostanie naciśnięty w ciągu 10 sekund.
b. Timer do opóźnionego włączania: Naciśnij dwukrotnie przycisk Timer, aby włączyć timer. Przy "Timer+" ustawiane są godziny, przy "Timer -" minuty. Urządzenie włącza się po osiągnięciu ustawionego czasu.
c. Timer do opóźnionego wyłączenia: Naciśnij trzykrotnie przycisk Timer, aby włączyć timer. Przy "Timer+" ustawiane są godziny, przy "Timer -" minuty. Urządzenie wyłącza się po osiągnięciu ustawionego czasu.
d. Odejdź: Naciśnij przycisk alarmu cztery razy, aby wyjść z trybu "Timer".
e. Anuluj Timer: Zmienić wartość zadaną na "00", aby skasować timer.

Czyszczenie, pielęgnacja i konserwacja

Czyszczenie filtra powietrza: (co drugi tydzień)

⚠	**⚠ UWAGA**
	Nie należy używać urządzenia bez filtra powietrza, w przeciwnym razie może dojść do zanieczyszczenia parownika.

Przed przystąpieniem do prac konserwacyjnych należy wyłączyć urządzenie i wyjąć wtyczkę z sieci.

1. Urządzenie należy czyścić miękką, wilgotną szmatką.
2. Wyciągnij kratkę na przednim panelu, aby uzyskać dostęp do filtra.
3. Filtr powietrza jest wyjmowany w celu łatwego czyszczenia. Zdjąć Tkanina filtracyjna z urządzenia.
4. Użyj czystej szmatki, aby zassać kurz powierzchniowy na tkaninie filtra. Jeśli filtr jest bardzo brudny, przepłucz go wodą z kranu. Przed ponownym umieszczeniem filtra w kratce wlotu powietrza należy go całkowicie wysuszyć.

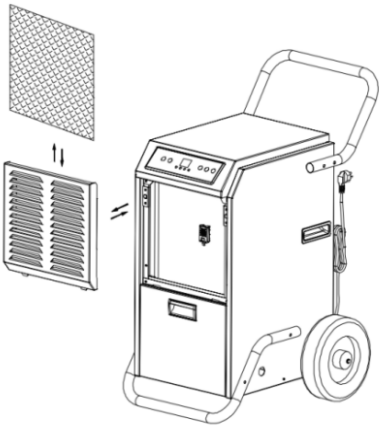

Rys. 6

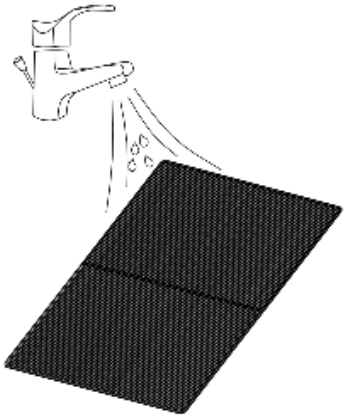

Rys. 7

Przechowywanie i transport

Ogólne:

	OSTRZEŻENIE
	Gorące powierzchnie. Unikać kontaktu z gorącymi częściami urządzenia. Pozostawić części do ostygnięcia.

- Jeśli nie korzystasz z urządzenia, odłóż je tak, aby żadna osoba nie była zagrożona.
- Urządzenie należy przechowywać w zamykanym miejscu, niedostępnym dla dzieci i osób nieupoważnionych.

Urządzenie należy przechowywać tylko w następujących warunkach:

- Nie należy przechowywać na zewnątrz.
- Przechowywać w suchym i wolnym od kurzu miejscu.
- Nie wystawiać na działanie agresywnego pyłu i deszczu.
- Chronić przed światłem słonecznym i ekstremalnym zimnem (poniżej -10 C).
- Unikać wstrząsów mechanicznych.
- Długotrwałe przechowywanie - Jeśli zamierzasz używać urządzenia przez dłuższy okres czasu (więcej niż kilka tygodni), najlepiej jest wyczyścić urządzenie i całkowicie je wysuszyć.

Proszę przechowywać urządzenie zgodnie z poniższymi krokami: Odłącz urządzenie od sieci elektrycznej. Spuścić pozostałą wodę z urządzenia. Wyczyść filtr i pozwól mu całkowicie wyschnąć w zacienionym miejscu. Zebrać kabel sieciowy z tyłu urządzenia. Umieść filtr z powrotem na swoim miejscu. Urządzenie należy przechowywać w wentylowanym, suchym, nie powodującym korozji gazie i w bezpiecznym miejscu.

Podczas przechowywania urządzenie musi znajdować się w pozycji pionowej.

UWAGA: Parownik wewnątrz urządzenia musi być osuszony. Wysusz je przed zapakowaniem urządzenia, aby uniknąć uszkodzenia elementów i pleśni. Odłączyć urządzenie i umieścić je w suchym, otwartym miejscu na kilka dni. aby je wysuszyć. Innym sposobem na osuszenie urządzenia jest ustawienie wilgotności wyższej o ponad 5% od wilgotności otoczenia, aby zmusić wentylator do osuszenia parownika przez kilka godzin

Rozwiązywanie problemów

Tabela 1

Błąd	Możliwa przyczyna	Rozwiązanie
Urządzenie nie uruchamia się	Przyłącza sieciowe przerwany	Sprawdzić szczelność kabla sieciowego i wszystkich widocznych połączeń kablowych.
	Wskaźnik poziomu wody świeci się	Opróżnić zbiornik do zbierania wody
	Wilgotność w pomieszczeniu niższa niż ustawiona	Ustawić dolną wartość
Urządzenie condenses little or no water	Filtr powietrza Zabrudzony	Wyczyść filtr powietrza
	Filtr powietrza zatkany	Eliminacja zaparć
	Sprawdź czy temperatura w pomieszczeniu jest poniżej 20 C	To jest normalne. Niska wilgotność w środowisku o niskiej temperaturze
	Ustawiona wilgotność jest wyższa niż aktualna wartość wilgotności	Ustawienie wartości wilgotności poniżej aktualnej wartości wilgotności
Wycieki wody	Przepełnienie przy przenoszeniu urządzenia	Opróżnić zbiornik wody przed transportem
	Zagięty wąż spustowy	Inne ułożenie węża spustowego
Nietypowe hałasy lub wibracje	Urządzenie stoi nierówno na podłodze	Ustaw urządzenie na równym podłożu
	Poluzowane śruby, nakrętki lub inne części	Zamocować części, jeśli nie mają być zamocowane są prosimy o kontakt z producentem
	Szumy brzmią jak bieżąca woda	Dźwięk pochodzi z płynącego Czynnik chłodniczy, to normalne.

Awaria	Przyczyna	Rozwiązanie
E1	Uszkodzony czujnik temperatury	Zlecić wymianę czujnika temperatury
E2	Uszkodzenie czujnika wilgotności	Zleć wymianę czujnika wilgotności

Dane techniczne

Model	Specyfikacja BT3-158L
Wydajność osuszacza (30 C i 80% wilgotności względnej)	158L na dzień
Zasilanie	AC220-240V/50Hz
Power	1970W
Natężenie prądu (A)	6,7A
Płyn chłodzący	R290/230gm
Wymiary (LxWxH)	1130 x 677 x 658
Waga	ok. 61 kg
Poziom dźwięku	ok. 68 dB(A)
Temperatura pracy	5 - 38 C
Zakres wilgotności	35% - 90%

Utylizacja

Uwalnianie czynnika chłodniczego do atmosfery jest surowo zabronione.

Zużyte urządzenie należy zutylizować po zakończeniu jego eksploatacji zgodnie z przepisami krajowymi. Przy utylizacji urządzenia należy przestrzegać przepisów obowiązujących w danym kraju i gminie.

	UWAGA
	Spraw, aby urządzenie nie nadawało się do użytku przed jego wyrzuceniem, aby zapobiec niewłaściwemu użyciu i związanym z tym zagrożeniom.

Nigdy nie wyrzucaj urządzenia do odpadów domowych.

Przy spuszczaniu zużytego oleju i benzyny przestrzegać przepisów ochrony środowiska. Nigdy nie dopuszczać do przedostania się zużytego oleju lub benzyny do gleby!

Części zamienne

Popularne części zamienne można znaleźć pod następującymi linkami na naszej stronie internetowej w kategorii "Części zamienne" pod:

https://www.rocket-tools.pl/czesci-zamienne/?mpn=BT3-B158L

Gwarancja

Wszystkie informacje i wskazówki zawarte w niniejszej instrukcji obsługi zostały opracowane zgodnie z obowiązującymi przepisami i aktualnym stanem rozwoju technicznego oraz zgodnie z naszą wieloletnią wiedzą i doświadczeniem.
Tłumaczenia instrukcji obsługi zostały wykonane zgodnie z naszą najlepszą wiedzą.
Zgodnie z przepisami ustawowymi firma EBERTH udziela gwarancji na okres 24 miesięcy od daty zakupu.
Dowód zakupu jest obowiązkowy w przypadku roszczeń gwarancyjnych.
EBERTH nie uznaje gwarancji na urządzenia, których numer seryjny został sfałszowany, zmieniony lub usunięty.

Roszczenia gwarancyjne nie istnieją dla:

- ◊ Uszkodzenia wynikające z niewłaściwego użytkowania,
- ◊ Uszkodzenia spowodowane działaniem czynników zewnętrznych, części zużywające się.

Jeśli masz jakiekolwiek pytania, skontaktuj się z Działem Obsługi Klienta Rocket-Tools.
Prosimy o przygotowanie szczegółów dotyczących opisu przedmiotu, numeru klienta i numeru faktury.

Obsługa klienta

Kurfürstendamm 170
10707 Berlin
Niemcy

Email: service@rocket-tools.pl
Strona internetowa: www.rocket-tools.pl

Deklaracja zgodności WE

Niniejszym oświadczamy,
Rocket Tools GmbH
Kurfürstendamm 170
10707 Berlin, Niemcy.

że opisane poniżej urządzenia, ze względu na swoją konstrukcję i budowę oraz w wersjach wprowadzonych przez nas na rynek, spełniają odpowiednie, podstawowe wymagania dotyczące bezpieczeństwa i zdrowia zawarte w dyrektywach WE. W przypadku nieuzgodnionej z nami zmiany sprzętu, niniejsze oświadczenie traci ważność.

Oznaczenie jednostek:	BT3-B158L
Odpowiednie dyrektywy WE:	2014/35/UE 2014/30/UE
Zastosowane standardy:	EN 12100:2010-11 EN 60335-1:2012/AC:2014 EN 60335-2-40:2003+A13:2012 EN 55014-1:2006+A2:2011 EN 55014-2:2015

Miejsce, data: Berlin, 10.05.2023

Dane sygnatariusza:

Andreas Hebestrei
Dyrektor Zarządzający

Uwagi

EBERTH

Byggnadstork

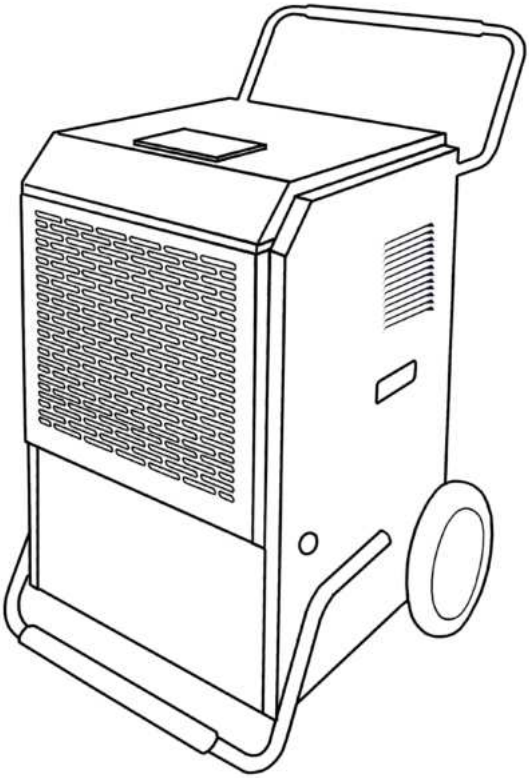

BRUKSANVISNINGAR

BT3-B158L

DE EN FR IT ES NL PL **SE**

Innehållsförteckning

Innehållsförteckning 3
Leveransens omfattning 4
Avsedd användning 5
Förklaring av symboler 6
Varningar: 6
Symboler och illustrationer: 6
Allmänna säkerhetsanvisningar 7
Restrisker 10
Efter leverans 10
Enhetsbeskrivning 11
Före idrifttagning 12
Montering 13
Vattenutlopp: 13
Driftsättning 14
Inställningar: 15
Rengöring, skötsel och underhåll 16
Lagring och transport 17
Allmänt: 17
Felsökning 18
Tekniska data 19
Bortskaffande 20
Reservdelar 20
Garanti 21
Kundtjänst 21
EG-försäkran om överensstämmelse 22
Anteckningar 23

Läs i alla fall bruksanvisningen.

Operatören måste läsa och förstå bruksanvisningen för att säkerställa en säker hantering. Även operatörer som har erfarenhet av enheten måste läsa och förstå bruksanvisningen. Otillräckligt informerade operatörer kan utsätta sig själva och andra för fara genom felaktig användning. Förvara bruksanvisningen inom räckhåll.
Drifts-, underhålls- och rengöringspersonal måste läsa bruksanvisningen.
Om enheten överlåts till tredje part ska även bruksanvisningen överlämnas.

Leveransens omfattning

De senaste tekniska förändringarna kan avvika från de förklaringar och ritningar som beskrivs här.

Illustrationerna som visas avser torktumlaren. Byggnadstork
skiljer sig inte åt i sitt sätt att fungera.
Ingår i leveransen:

- 1x EBERTH byggtork 158L
- 1x luftfilter
- 1x bruksanvisning

Avsedd användning

Enhetens driftsäkerhet är endast garanterad om den används på avsett sätt i enlighet med informationen i bruksanvisningen. All användning av apparaten utöver den avsedda användningen betraktas som felaktig användning.
Avfuktaren är lämplig för användning i hus och byggnader. Den används för att torka fuktiga väggar efter en vattenskada eller för att minska luftfuktigheten i slutna rum. Beaktande av alla säkerhetsinstruktioner, efterlevnad av alla
Information i bruksanvisningen och iakttagande av de drifts-, underhålls- och reparationsåtgärder som tillverkaren föreskriver måste beaktas.
Dessutom måste alla relevanta bestämmelser om förebyggande av olyckor och andra allmänt erkända arbets- och säkerhetsregler följas. All användning utöver detta är inte i enlighet med den avsedda användningen.
Enheten är konstruerad för att **endast** använda R-290 (propangas) som köldmedium. Köldmediekretsen är förseglad. Endast en kvalificerad tekniker bör försöka reparera enheten.

Vi förbehåller oss rätten att göra tekniska ändringar i produkten för att förbättra användningsegenskaperna och vidareutveckla den. Om du behöver reservdelar, använd endast originalreservdelar!

Förklaring av symboler

Viktiga säkerhets- och tekniska anvisningar är markerade med symboler i denna bruksanvisning. Följ instruktionerna för att undvika personskador och skador på egendom.

Varningar:

Denna skylt uppmärksammar en överhängande fara som kan leda till allvarlig kroppsskada eller dödsfall.

Denna skylt visar på farliga situationer som kan leda till allvarlig kroppsskada eller dödsfall.

Den här symbolen visar på farliga situationer som kan leda till mindre skador eller leda till att enheten skadas, fungerar dåligt eller förstörs.

Varning för allmän fara. Det finns livsfara om detta inte följs.

När du arbetar med elektronisk utrustning (underhåll, reparation etc.) ska du alltid se till att koppla ur nätkontakten innan du gör det.

Varning för farlig elektrisk spänning.
Det finns livsfara om detta inte följs.

Varning mot inandning av giftiga ångor och damm. Det finns livsfara om detta inte följs.

Symboler och illustrationer:

Läs! Läs bruksanvisningen före användning.

Tips! Denna symbol visar på tips och information som ska följas för att enheten ska fungera effektivt och problemfritt.

Kassera bensin och spillolja på ett miljövänligt sätt!

Allmänna säkerhetsanvisningar

Observera säkerhets- och varningsanvisningarna på apparaten och följ anvisningarna! Utöver anvisningarna i denna bruksanvisning måste lagstiftarens allmänna bestämmelser om säkerhet och olycksförebyggande följas.

Allmänt:

- Om du är nybörjare bör du låta en specialist instruera dig. Barn och ungdomar under 18 år får inte använda apparaten. Om en ung person över 16 år utbildas av en yrkesutövare under övervakning är han eller hon undantagen från förbudet. Låna eller ge enheten endast till personer som är bekanta med hur den ska hanteras. Leverera bruksanvisningen tillsammans med enheten.
  Driftspersonalen är ansvarig gentemot tredje part. Håll andra personer borta när du använder apparaten. Distraktion kan leda till att du förlorar kontrollen över enheten.
- Användaren måste veta hur han eller hon ska stoppa enheten i en nödsituation. Användaren måste vara bekant med alla driftdon, kopplingsdosor och anslutningar i enheten.
- Ändra aldrig apparaten och dess drift- och säkerhetsanordningar och gör dem inte heller oanvändbara. Modifieringar av enheten och ändringar av drifts- och säkerhetsanordningar äventyrar din säkerhet och kan orsaka skador på enheten.
- Använd aldrig en enhet som inte är säker att använda. Om enheten visar tecken på fel eller defekter - ta den omedelbart ur bruk. Om du är osäker, kontakta vår kundtjänst. Säkra enheten mot obehörig åtkomst. Användaren är ansvarig för olyckor och skador som inträffar på andra personer, deras egendom och djur.
- Lämna aldrig enheten ensam under drift. En person måste vara inom synhåll för nödsituationer.
- Vänd, luta eller ändra aldrig apparatens placering under drift.
- Placera apparaten på ett plant och brandsäkert underlag som klarar av att bära apparatens vikt. Se alltid till att apparaten står stadigt och säkert.
- Innan du arbetar med enheten ska du kontrollera att enheten fungerar som den ska. Använd inte en enhet vars strömbrytare är defekt. Defekt utrustning kan äventyra din och andras säkerhet.
- Använd apparaten, tillbehören och verktygen enligt dessa anvisningar. Ta hänsyn till arbetsförhållandena och den verksamhet som ska utföras. Användning av enheten för andra tillämpningar än de för vilka den är avsedd kan leda till farliga situationer.
- Förvara oanvänd utrustning och dess verktyg utom räckhåll för barn. Låt inte perso-

ner använda apparaten som inte är bekanta med den eller som inte har läst instruktionerna. Apparaten är farlig om den används av oerfarna personer. Barn och djur måste hålla ett avstånd på minst 10 meter från driftsområdet.

- Beakta bullerskyddsbestämmelserna när du använder enheten i bostadsområden.

Elektrisk säkerhet:

- Apparaten genererar tillräckligt mycket elektricitet för att det finns en risk för dödlig elektrisk stöt om spänningsförande delar vidrörs vid felaktig användning.
- Om du vill förlänga anslutningskabeln ska du endast använda förlängningskablar som är lämpliga för utomhusbruk. Denna åtgärd minskar risken för elektriska stötar.

- Missbruka aldrig sladden för att bära eller hänga upp apparaten eller för att dra ut kontakten ur uttaget.
- Håll kabeln borta från värme, olja, vassa kanter och rörliga delar av apparaten. Kläm, knäpp, kläm eller knyt aldrig kabeln under enheten. Rulla alltid ut linjen helt och hållet.
- Doppa aldrig ner röret i vatten eller andra vätskor. Skadade, våta eller trassliga kablar ökar risken för elektriska stötar.

- Utsätt aldrig enheten för regn, snö, fukt eller fuktighet. Använd enheten endast när alla anslutningar är torra och säkra. Vatten som tränger in i och på enheten ökar risken för elektriska stötar.
- Undvik kontakt med jordade delar som rör, radiatorer, spisar och kylenheter. Det finns en ökad risk för elektriska stötar om din kropp är jordad.
- Överlasta aldrig enheten. Använd den utrustning som är avsedd för ditt arbete. Fungerar bättre och säkrare inom det angivna prestandavärdet.

- Håll andra människor, inklusive djur, på ett säkert avstånd från arbetsområdet. Alla som kommer in på arbetsområdet måste bära personlig skyddsutrustning.
- Stanna motorn och vänta tills apparaten har svalnat innan du gör några justeringar, servar tillbehör eller ställer undan apparaten. Denna försiktighetsåtgärd förhindrar att enheten startar oavsiktligt.

- Håll luftgluggarna och höljet fria från damm och smuts. Blås ut enheten med tryckluft med lågt tryck.

Brand, explosionsrisk och heta ytor

- Apparaten kan producera gnistor som kan antända damm, brännbara vätskor eller ångor. Enheten får inte användas i närheten av brandfarliga material eller explosiva gaser.
- Placera aldrig föremål ovanpå apparaten och täck aldrig apparaten under drift.

- Håll brännbara material borta från apparaten. Släck aldrig apparaten med vatten i händelse av brand. Använd en lämplig brandsläckare. Andas aldrig in röken - om du gör det, kontakta en läkare omedelbart kontakta
- R-290 (propan) är brandfarligt och tyngre än luft.
- Den propangas som används i apparaten är luktfri. Om ett läckage upptäcks ska du omedelbart evakuera alla från butiken, ventilera rummet och meddela den lokala brandkåren att en propangasläcka har uppstått.

- Ingen öppen låga, cigaretter eller andra möjliga antändningskällor får användas i eller i närheten av utrustningen.

Restrisker

Även om alla relevanta säkerhetsföreskrifter följs och den avsedda användningen enligt tillverkaren iakttas, kan risker uppstå på grund av den konstruktion som bestäms av den avsedda användningen.

Om säkerhetsanvisningarna, den avsedda användningen och alla anvisningar som beskrivs i bruksanvisningen följs kan riskerna minimeras. Restrisker visar sig genom överdrivna risker. Restrisker kan också uppstå vid överdriven exponering för buller från enheten. Följden kan vara tillfällig hörselskada eller dövhet. Om du har en sådan fysisk upplevelse bör du gå till doktorn.

Efter leverans

- Ta bort allt förpackningsmaterial från enheten innan du ställer upp den.
- Om du slänger förpackningen, följ de bestämmelser som gäller i ditt land.
- Återvinn återvinningsbara förpackningsmaterial.
- Kontrollera att enheten och tillbehören är kompletta.
- Kontakta vår kundtjänst om det saknas några delar.
- För detta ändamål bör du spara uppgifter om kundnummer, kupongnummer och och beställningsnummer redo.

Behåll förpackningen till din enhet.
Du kan behöva förpackningen för förvaring under garantin. Vid skador, vänligen kontakta vår kundtjänst.

Enhetsbeskrivning

Byggnadstorken fungerar enligt kondenseringsprincipen. Rumsluften dras genom ett filter och ett kylelement. Där kondenseras vattenångorna i luften till vattendroppar som sedan rinner ner i kondensvattenbrickan. För att optimera enhetens torkningseffekt är det viktigt att hålla rummet stängt så mycket som möjligt. Köldmediet som används är det miljövänliga R290. R290 har ingen skadlig effekt på ozonskiktet (ODP), en försumbar växthuseffekt (GWP) och är tillgänglig över hela världen. På grund av dess effektiva energimässiga Egenskaper är R290 ett mycket lämpligt köldmedium för denna tillämpning.

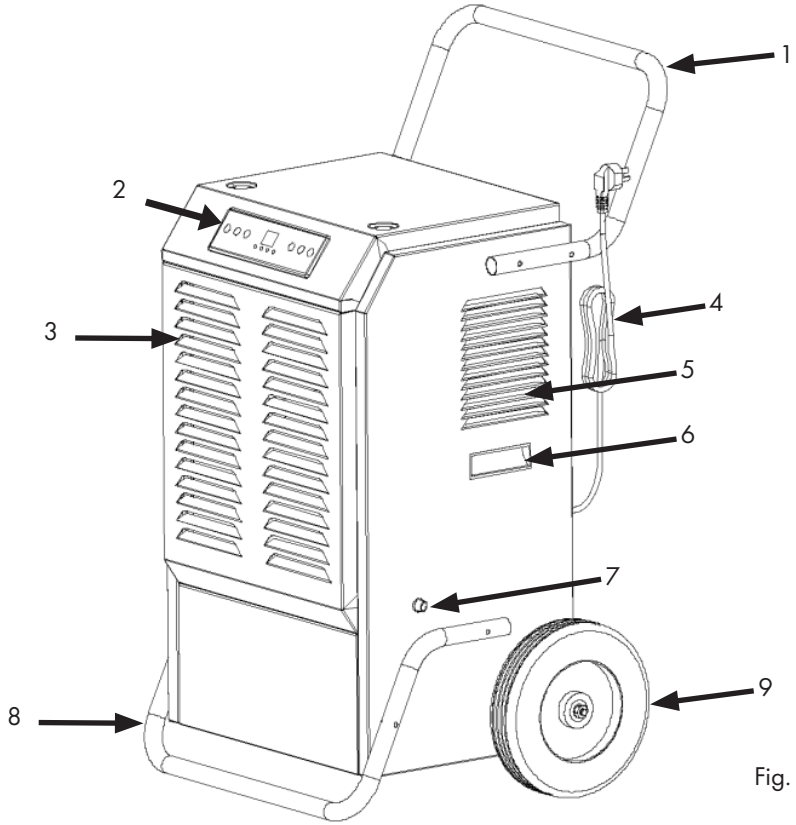

Fig. 1

1. Handtag	4. Kabel	7. Vattenutlopp
2. Visa	5. Luftutsläpp	8. Stödfot
3. Luftintag	6. Sidohandtag	9. Transporthjul

Före idrifttagning

	⚠ FÖRSIKTIGHET
	Placera alltid enheten horisontellt i ett upprätt läge.

- Öppna lådan och ta ut enheten.
- Ta bort förpackningen från enheten.
- Kontrollera att anslutningarna är gjorda på rätt sätt.
- Rulla ut nätkabeln helt och hållet. Se till att nätkabeln inte är skadad och skada den inte när du rullar ut den.

Ledningar:

- Allt arbete får endast utföras av kvalificerad personal.
- Det finns risk för elchock!
- Den använda anslutningen måste vara utrustad med en jordfelsbrytare

Drift/uppsättning av avfuktaren:

- Undvik öppna dörrar och fönster.
- För att säkerställa luftcirkulationen i hela rummet bör avfuktaren om möjligt placeras mitt i rummet. Om detta inte är möjligt måste den vara placerad så att luften kan sugas in och blåsa ut obehindrat. Det minsta avståndet till väggen måste vara minst 50 cm.
- Placeras horisontellt så att kondensvattnet kan rinna av obehindrat.
- Håll tillräckligt avstånd till värmekällor (t.ex. radiatorer).
- Avfuktaren fungerar inte om luftfuktigheten i rummet är lägre än det värde som ställts in på enheten.
- Slå bara på enheten när omgivningstemperaturen är mellan 5 °C och 38 °C.
- Använd inte enheten i en miljö med hög damm- eller klorhalt.
- När kompressorn har startats måste fläkten och kompressorn gå i minst 3 minuter. Vänta minst 3 minuter efter avstängning innan du slår på enheten igen.
- Transportera endast enheten i upprätt läge.
- Om apparaten har varit lutad mer än 45°, låt den stå upprätt i minst 24 timmar innan du använder den.

Montering

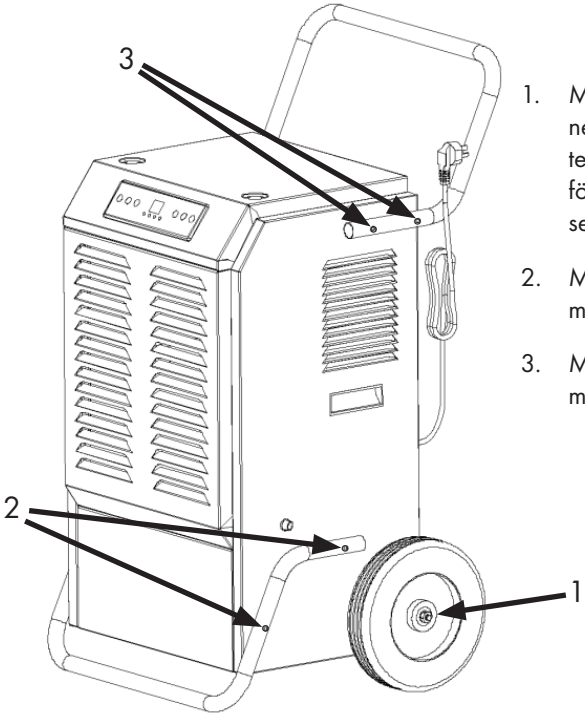

1. Montera transporthjulen på den nedre delen av torktumlaren. Montera en bricka till vänster och höger före och efter hjulet. Hjulen skruvas sedan fast med en mutter.
2. Montera stödfoten på avfuktaren med två skruvar på varje sida.
3. Montera handtaget på avfuktaren med två skruvar på varje sida.

Fig. 2

Vattenutlopp:

Maskinen kan placeras nära avloppet. Vattenledningen får inte vara knäckt eller böjd.

a. 1,5 m vattenledning (0,5 m inuti maskinen och 1,0 m utanför) tillhandahålls. Om vattenledningen kan nå avloppsvattnet behöver man inte ansluta en annan lång vattenledning.
b. Om du vill ansluta en lång vattenslang, förbered ett långt vattenrör (16 mm) och sätt in det i det medföljande vattenröret och dra åt det.

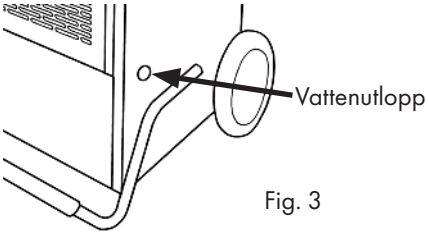

Fig. 3

Driftsättning

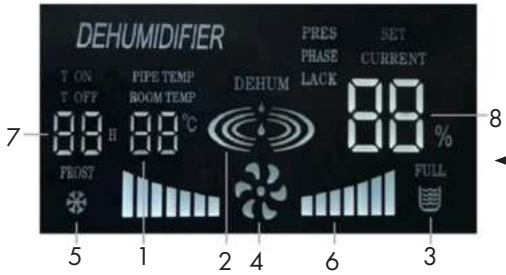

Fig. 4

Visa

Knappar på displayen

Fig. 5

1. Visning av rumstemperatur	
2. Avfuktningsläge	Permanent visning = enheten avfuktas (kompressor och fläkt fungerar)
	Blinkande display = enheten avfuktar inte (kompressorn är avstängd)
3. Vattensamlingstanken är full	
4. Fläkten är igång	
5. Avfrostningsfunktionen är påslagen	
6. Fläktens intensitet	
7. Räknare för drifttimmar	
8. Relativ fuktighet i %	
9. Timerinställning (1h-24h)	
10. Inställning av fuktighet 20-90%	
11. På-och-av-knappen	

Inställningar:

LED-display: Visar luftfuktighet, temperatur, inställd luftfuktighet och vindhastighet.

ON/OFF:

När du har kopplat in nätkabeln visar LED-skärmen inomhustemperaturen och luftfuktigheten och summern ljuder. Tryck på ON/OFF-knappen för att starta enheten, tryck på ON/OFF-knappen en andra gång för att stoppa enheten.

Automatisk avfrostning:

Avfrostning kan påverka avfuktningen. The
Enheten har en automatisk avfrostningsfunktion. Under avfrostningen stängs kompressorn av och lampan "Defrost" lyser. Efter avfrostning växlar enheten automatiskt till avfuktning/normalläge.

Avfuktning av bilar:

a. Tryck på "+" eller "-" för att kontrollera den aktuella temperaturen och ställa in önskad luftfuktighet. Inställningen låser sig själv om du inte trycker på knappen inom 10 sekunder.
b. När den omgivande luftfuktigheten är ≤3 % av det inställda värdet stoppar enheten avfuktningen och "DEHUM" lyser på LED-displayen. Om den omgivande luftfuktigheten är ≥3 % av det inställda värdet ställs enheten automatiskt in i driftläge.

Om LED-displayen visar "E2" betyder det att Fuktighetssensorn är defekt och "E3" att temperatursensorn är defekt.

Timer för igångsättning och timer för fördröjd av/på- och påkoppling:

a. Tidsinställning: Tryck på timertangenten, så snart timern på LED-panelen lyser kan du ställa in tiden: "Timer +" anger timmar, "Timer -" anger minuter Ställa in minuter. Inställningen låser sig själv om du inte trycker på knappen inom 10 sekunder.
b. Timer för fördröjd inkoppling: Tryck två gånger på Timer för att slå på timern. Med "Timer+" ställs timmarna in, med "Timer -" minuterna. Enheten slås på så snart den inställda tiden är uppnådd.
c. Timer för fördröjd avstängning: Tryck på Timer tre gånger för att slå på timern. Med "Timer+" ställs timmarna in, med "Timer -" minuterna. Enheten stängs av så snart den inställda tiden har uppnåtts.
d. Sluta: Tryck på larmknappen fyra gånger för att avsluta läget "Timer".
e. Avbryt timer: Ändra inställningen till "00" för att ta bort timern.

Rengöring, skötsel och underhåll

Rengöring av luftfilter: (Varannan vecka)

⚠	**⚠ FÖRSIKTIGHET**
	Använd inte apparaten utan luftfilter, annars kan förångaren bli förorenad.

Stäng av enheten och dra ut nätkontakten innan du utför underhållsarbete.

1. Rengör enheten med en mjuk, fuktig trasa.
2. Dra ut gallret på frontpanelen för att komma åt filtret.
3. Luftfiltret är avtagbart för enkel rengöring. Ta bort
   Ta bort filterduken från enheten.
4. Använd en ren trasa för att suga upp ytdamm på filterduken. Om filtret är mycket smutsigt sköljer du filtret med kranvatten. Torka filtret helt innan du sätter tillbaka det i luftintagsgallret.

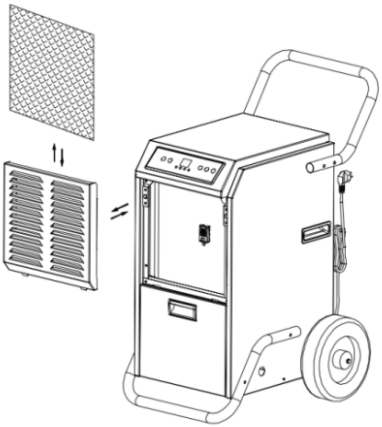

Fig. 6

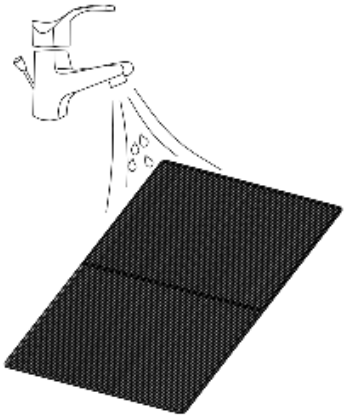

Fig. 7

Lagring och transport

Allmänt:

	VARNING
	Heta ytor. Undvik kontakt med varma delar av apparaten. Låt delarna svalna.

- Om du inte använder apparaten, ställ ner den så att ingen person riskerar att skadas.
- Förvara enheten på ett låsbart ställe som är oåtkomligt för barn och obehöriga.

Förvara enheten endast under följande förhållanden:

- Förvara inte utomhus.
- Förvara den på en torr och dammfri plats.
- Utsätts inte för aggressivt damm och regn.
- Skydda från solljus och extrem kyla (under -10 C).
- Undvik mekaniska stötar.
- Långtidsförvaring - Om du ska använda enheten under en längre tid (mer än några veckor) är det bäst att rengöra enheten och torka den helt.

Förvara enheten enligt följande steg: Koppla ur apparaten från elnätet. Töm resten av vattnet från apparaten. Rengör filtret och låt det torka helt på en skuggig plats. Samla in nätkabeln på baksidan av enheten. Sätt tillbaka filtret på sin plats. Förvara enheten i en ventilerad, torr, icke korrosiv gas och på en säker plats.

Enheten måste förvaras i upprätt läge när den förvaras.

UPPMÄRKSAMHET: Förångaren inuti enheten måste torkas. Torka den innan du packar enheten för att undvika skador på komponenter och mögel. Dra ur kontakten och placera apparaten på en torr, öppen plats i några dagar för att torka ut den. Ett annat sätt att torka enheten är att ställa in luftfuktigheten mer än 5 % högre än den omgivande luftfuktigheten för att tvinga fläkten att torka förångaren under några timmar

Felsökning

Tabell 1

Fel	Möjlig orsak	Lösning
Enheten startar inte	Nätanslutningar avbruten	Kontrollera att nätkabeln och alla synliga kabelanslutningar är täta.
	Vattennivåindikatorn lyser	Töm vattenuppsamlingstanken
	Rumets luftfuktighet är lägre än inställd	Ställ in lägre värde
Enhet kondenserar lite eller inget vatten	Luftfilter Smutsigt	Rengör luftfiltret
	Luftfiltret är igensatt	Eliminera förstoppning
	Kontrollera om rumstemperaturen är lägre än 20 C	Detta är normalt. Låg luftfuktighet i en miljö med låg temperatur
	Den inställda fuktigheten är högre än det aktuella fuktighetsvärdet	Ställ in fuktighetsvärdet under det aktuella fuktighetsvärdet
Vattenläckor	Överflöde när enheten flyttas	Töm vattenbehållaren före transport
	Avloppsslangen är knuten	Läggning av avloppsslangen på ett annat sätt
Ovanliga ljud eller vibrationer	Enheten står ojämnt på golvet	Placera apparaten på plant underlag
	Skruvar, muttrar eller andra delar är lösa	Fäst delar om de inte ska fästas är kontakta tillverkaren
	Ljudet låter som rinnande vatten	Ljudet kommer från det flödande Köldmedium, detta är normalt.

Funktionsstörning	Orsak	Lösning
E1	Temperatursensor defekt	Byta ut temperatursensorn
E2	Fel på fuktighetssensor	Byta ut fuktighetssensorn

Tekniska data

Modell	Specifikation BT3-158L
Avfuktare kapacitet (30 C och 80 % relativ luftfuktighet)	158 liter per dag
Strömförsörjning	AC220-240V/50Hz
Effekt	1970W
Strömstyrka (A)	6,7A
Kylvätska	R290/230gm
Mått (LxBxH)	1130 x 677 x 658
Vikt	ca 61 kg
Ljudnivå	ca 68 dB(A)
Driftstemperatur	5 - 38 C
Luftfuktighetsintervall	35% - 90%

Bortskaffande

Det är strängt förbjudet att släppa ut köldmedium i atmosfären.

Gör dig av med din gamla apparat i slutet av dess livslängd i enlighet med nationella bestämmelser. När du gör dig av med apparaten ska du följa de bestämmelser som gäller i ditt land och din kommun.

	⚠ FÖRSIKTIGHET
	Gör enheten obrukbar innan du gör dig av med den för att förhindra missbruk och de därmed förknippade farorna.

Släng aldrig apparaten i hushållsavfallet.

Beakta miljöbestämmelserna när du tömmer ut spillolja och bensin. Låt aldrig spillolja eller bensin komma in i marken!

Reservdelar

Populära reservdelar hittar du under följande länkar på vår webbplats i kategorin "Reservdelar":

https://www.rocket-tools.se/reservdelar/?mpn=BT3-B158L

Garanti

All information och alla anmärkningar i denna bruksanvisning har sammanställts i enlighet med gällande bestämmelser och den aktuella tekniska utvecklingen samt vår mångåriga kunskap och erfarenhet.
Översättningarna av bruksanvisningen har gjorts så gott vi vet.
I enlighet med de lagstadgade bestämmelserna beviljar EBERTH en garanti på 24 månader från inköpsdatumet.
Inköpsbeviset är obligatoriskt för garantianspråk.
EBERTH accepterar ingen garanti för enheter vars serienummer har förfalskats, ändrats eller tagits bort.

Garantianspråk finns inte för:

- ◊ Skador på grund av felaktig användning,
- ◊ Skador på grund av yttre påverkan, slitdelar.

Om du har några frågor kan du kontakta Rocket-Tools kundtjänst.
Ha uppgifter om artikelbeskrivning, kundnummer och fakturanummer redo för detta.

Kundtjänst

Kurfürstendamm 170
10707 Berlin
Tyskland

E-post: service@rocket-tools.se
Webbplats: www.rocket-tools.se

EG-försäkran om överensstämmelse

Vi förklarar härmed följande,
Rocket Tools GmbH
Kurfürstendamm 170
10707 Berlin, Tyskland.

att den utrustning som beskrivs nedan, genom sin utformning och konstruktion och i de versioner som vi har släppt ut på marknaden, uppfyller de relevanta, grundläggande säkerhets- och hälsokraven i EG-direktiven. Om utrustningen ändras utan att vi har kommit överens om det, förlorar denna deklaration sin giltighet.

Beteckning på enheterna:	BT3-B158L
Relevanta EG-direktiv:	2014/35/EU 2014/30/EU
Tillämpade standarder:	EN 12100:2010-11 EN 60335-1:2012/AC:2014 EN 60335-2-40:2003+A13:2012 EN 55014-1:2006+A2:2011 EN 55014-2:2015

Plats, datum: Berlin, 10.05.2023

Uppgifter om undertecknaren:

Andreas Hebestreit
Verkställande direktör

Anteckningar